MÈCHE POUR GABARIT DRILLJIG

HETTICH

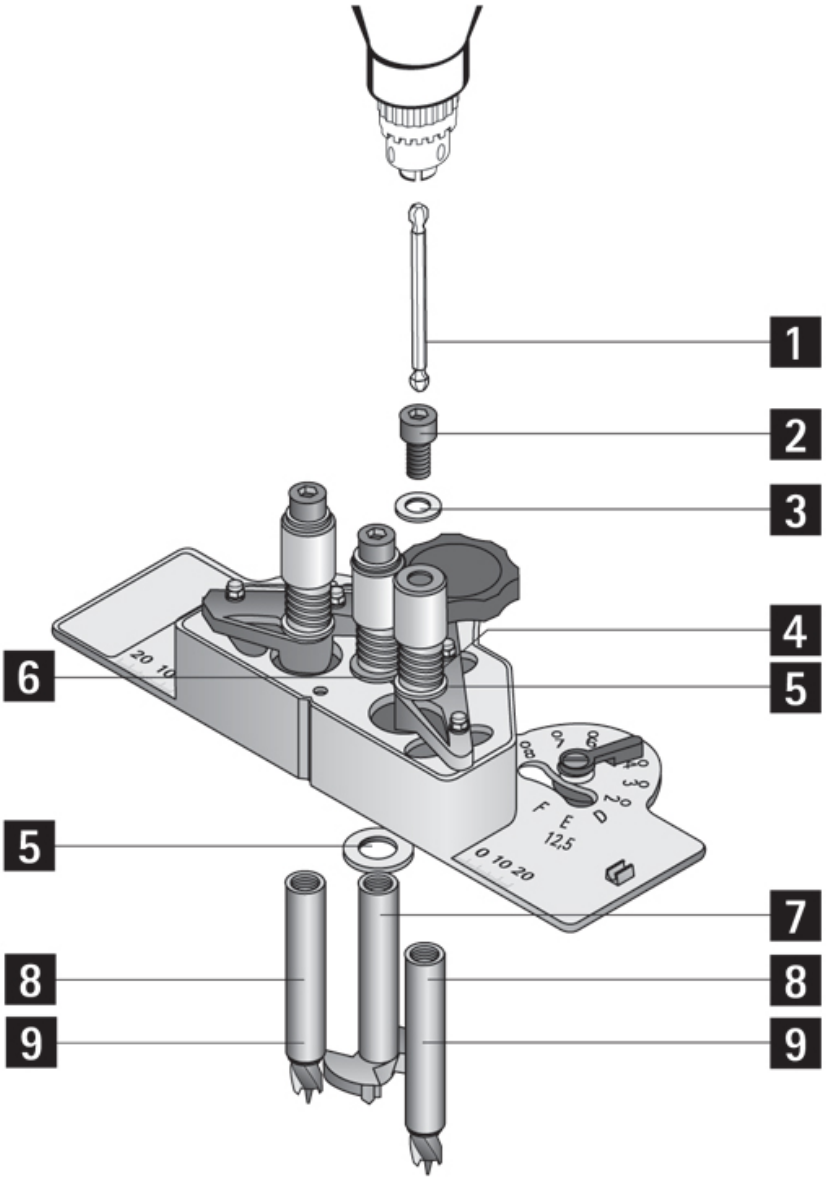

http://www.qama.fr/meche-pour-gabarit-drilljig-p22747