MÈCHE À FAÇONNER

LEMAN

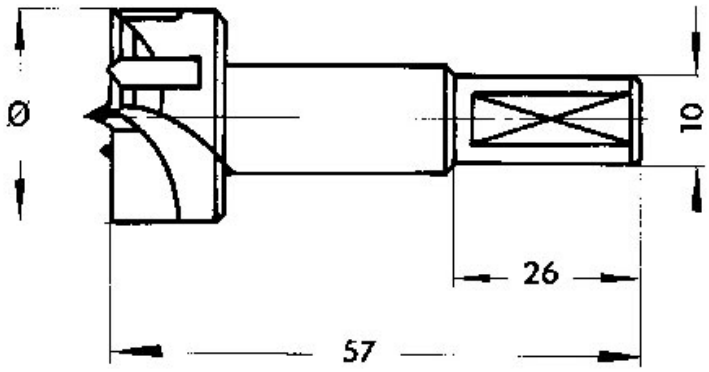

http://www.qama.fr/meche-a-faconner-p3579