# KIT RACCORD POUR PROFIL FAÇADE AVANTECH YOU RECOUPABLE

HETTICH

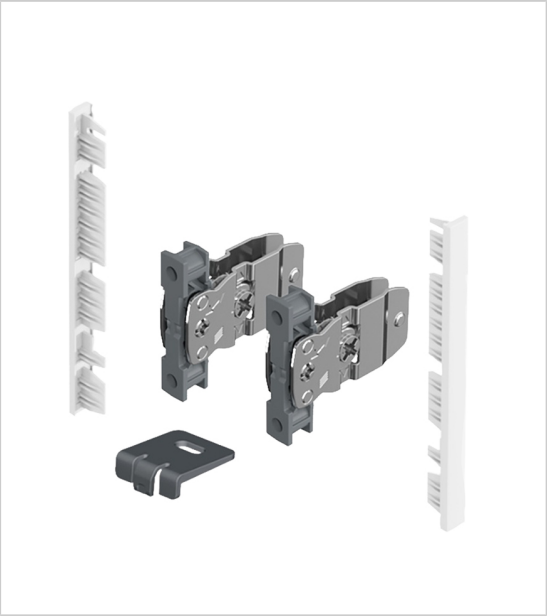

Kit de raccord pour profil façade Avantech You recoupable.

Kit composé de :

- 1 attache façade pour le profil de côté de tiroir, à gauche et à droite
- 2 embouts
- 1 stabilisateur pour la façade intérieure
- Accessoires de fixation

| RÉFÉRENCE | DÉCOR | HAUTEUR | UNITÉ DE VENTE |
|---|---|---|---|
| **9 257 611** | Argent | 101 mm | 100 |
| **9 257 615** | Blanc | 101 mm | 100 |
| **9 257 619** | Anthracite | 101 mm | 100 |
| **9 257 612** | Argent | 139 mm | 100 |
| **9 257 616** | Blanc | 139 mm | 100 |
| **9 257 620** | Anthracite | 139 mm | 100 |
| **9 257 613** | Argent | 187 mm | 100 |
| **9 257 617** | Blanc | 187 mm | 100 |
| **9 257 621** | Anthracite | 187 mm | 100 |

## Caractéristiques :

- Matériau : Acier / Plastique

Tarifs valables le 12/10/2024
http://www.qama.fr/kit-raccord-pour-profil-facade-avantech-you-recoupable-p63712

45 000 références dont 30 000 disponibles en stock
Livraison offerte dès 79€ HT d'achat
Toute commande passée avant 15h est expédiée le jour même
Un service client toujours à votre écoute