KIT RACCORD POUR PROFIL FAÇADE AVANTECH YOU RECOUPABLE

HETTICH

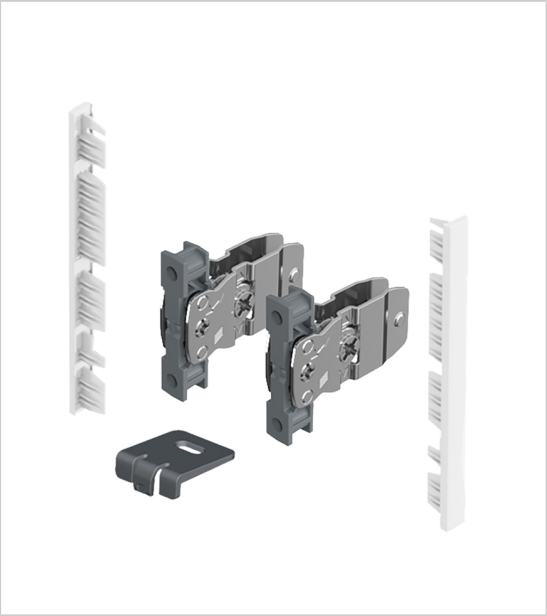

Kit de raccord pour profil façade Avantech You recoupable.

Kit composé de :

- 1 attache façade pour le profil de côté de tiroir, à gauche et à droite
- 2 embouts
- 1 stabilisateur pour la façade intérieure
- Accessoires de fixation

RÉFÉRENCE	DÉCOR	HAUTEUR	PRIX HT	PRIX TTC	UNITÉ DE VENTE
9 257 611	Argent	101 mm	**4,90 €**	5,88 €	100
9 257 615	Blanc	101 mm	**4,90 €**	5,88 €	100
9 257 619	Anthracite	101 mm	**4,90 €**	5,88 €	100
9 257 612	Argent	139 mm	**6,49 €**	7,79 €	100
9 257 616	Blanc	139 mm	**6,49 €**	7,79 €	100
9 257 620	Anthracite	139 mm	**6,49 €**	7,79 €	100
9 257 613	Argent	187 mm	**9,48 €**	11,38 €	100
9 257 617	Blanc	187 mm	**9,48 €**	11,38 €	100
9 257 621	Anthracite	187 mm	**9,48 €**	11,38 €	100

Caractéristiques :

- Matériau : Acier / Plastique

Tarifs valables le 12/10/2024
http://www.qama.fr/kit-raccord-pour-profil-facade-avantech-you-recoupable-p63712

45 000 références dont 30 000 disponibles en stock
Livraison offerte dès 79€ HT d'achat
Toute commande passée avant 15h est expédiée le jour même
Un service client toujours à votre écoute