GARNITURE PORTA 100 HMT POCKET

HAWA

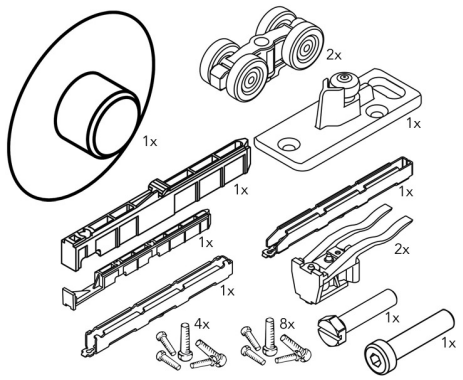

Grt pour porte coulissante pour une installation à galandage.

Montage possible :

- intégré au plafond avec rail 477 27660 25061, hauteur d'installation minimale, pour 1 porte en bois jusqu'à 100 kg. Prévoir vis de montage + longues à commander séparément.
- montage sous plafond ou montage intégré au plafond avec rail 477 30260 25161.

Le rail sont à commander séparément.

En option :

- Kit amortisseur - push-to-open à l'ouverture.
- Kit amortisseur à la fermeture.
- Clé de démontage.

RÉFÉRENCE	PRIX HT	PRIX TTC	UNITÉ DE VENTE
477 31330 07300	**227,50 €**	273,00 €	l'unité

Caractéristiques :

- Charge maxi : 100 kg
- Garniture : Pour 1 vantail
- Pour porte d'épaisseur maxi : 80 mm
- Pour porte d'épaisseur mini : 30 mm
- Pour porte de hauteur maxi : 2700 mm
- Pour porte largeur maxi : 1600 mm

Tarifs valables le 30/04/2025
http://www.qama.fr/kit-porta-100-hmt-pocket-hauteur-d-installation-mini-p65034

45 000 références dont 30 000 disponibles en stock
Livraison offerte dès 79€ HT d'achat
Toute commande passée avant 15h est expédiée le jour même
Un service client toujours à votre écoute