KIT INNOTECH ATIRA 70 AVEC BANDEAUX HAUTEUR 144

HETTICH

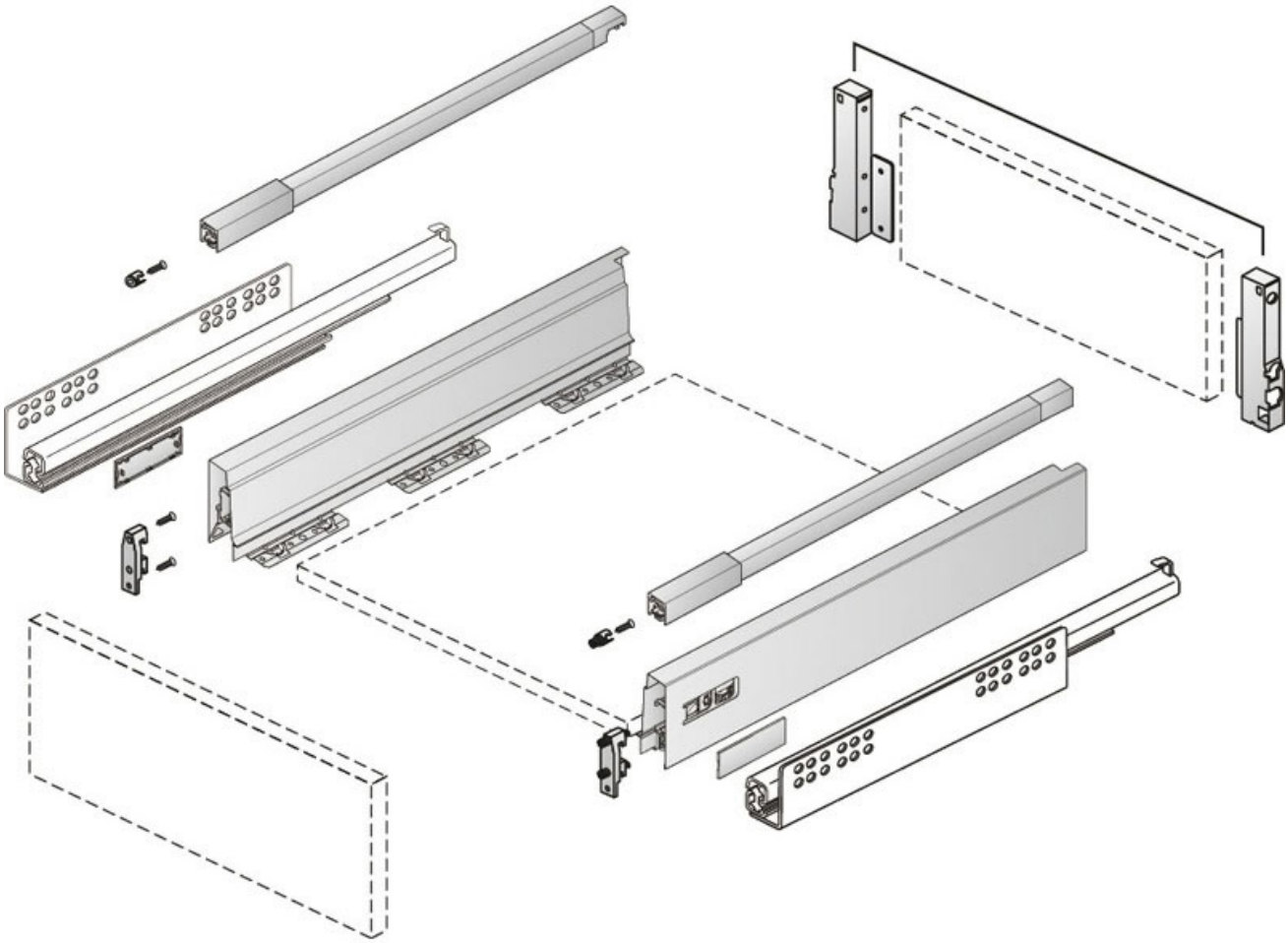

https://www.qama.fr/kit-innotech-atira-70-avec-bandeaux-hauteur-144-p57176

Tel : 02 43 13 49 49 Fax : 02 43 30 26 16 www.qama.fr