KIT DE FIXATION POUR PIVOTS SUR PROFIL VITRINE

SOFADI

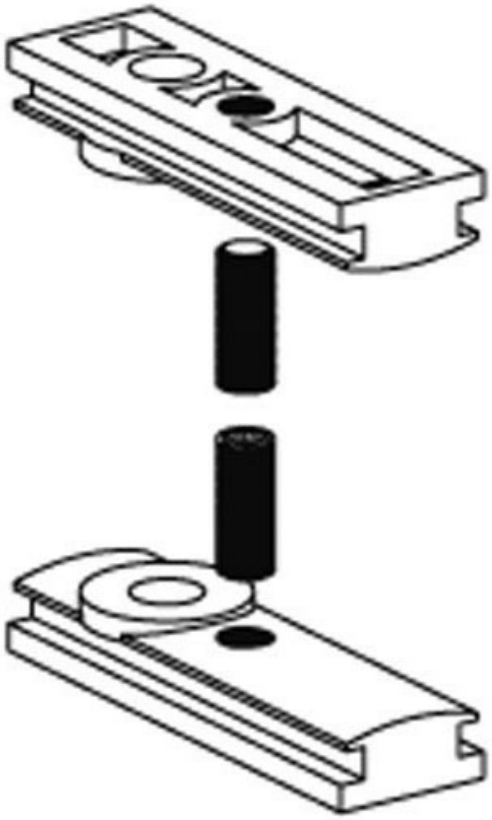

http://www.qama.fr/kit-de-fixation-de-pivot-sur-profil-vitrine--p10396

Tel : 02 43 13 49 49 Fax : 02 43 30 26 16 www.qama.fr