KIT POUR MONTAGE CÂBLE ORIENTABLE ENTRE TUBES

ITAR

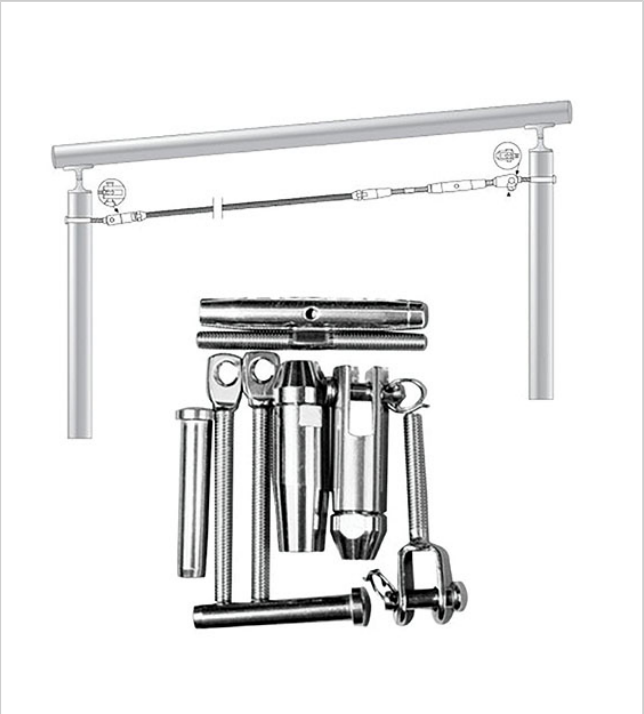

Pour montage de câble orientable entre deux tubes ronds.

Fixation traversante sur le tube.

Pour câble de diamètre 4 ou 6 mm. (Câble vendu séparément).

RÉFÉRENCE	POUR CÂBLE DIAMÈTRE	UNITÉ DE VENTE
047 00190 00488	4 mm	l'unité
047 00190 00688	6 mm	l'unité

Caractéristiques :

- Décor : Poli
- Matériau : Inox 316

Tarifs valables le 05/07/2025
http://www.qama.fr/kit-cable-pour-montage-orientable-entre-2-tubes-p60286

45 000 références dont 30 000 disponibles en stock
Livraison offerte dès 79€ HT d'achat
Toute commande passée avant 15h est expédiée le jour même
Un service client toujours à votre écoute