KIT AVANTECH YOU HAUTEUR 187 MM

HETTICH

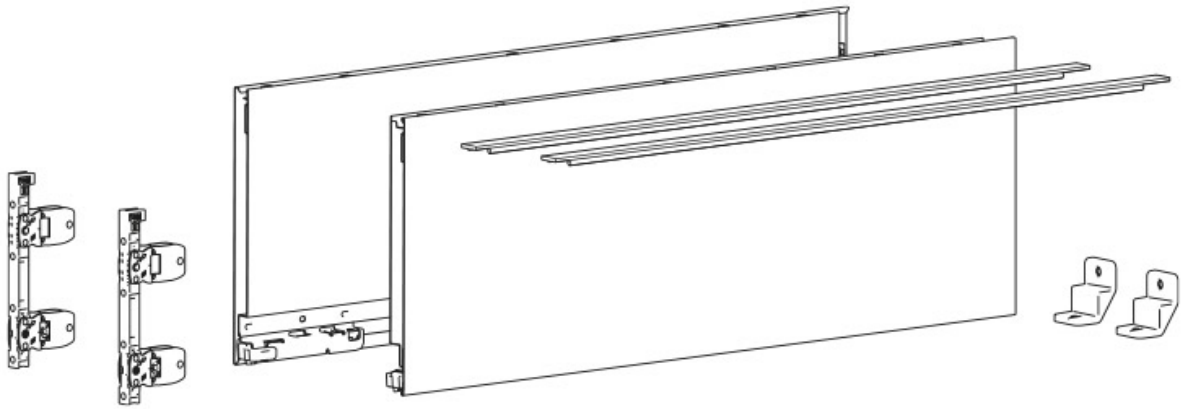

http://www.qama.fr/kit-avantech-you-hauteur-187-mm-p63718

Tel : 02 43 13 49 49 Fax : 02 43 30 26 16 www.qama.fr