KIT ARCITECH 94 AVEC BANDEAUX HAUTEUR 186

HETTICH

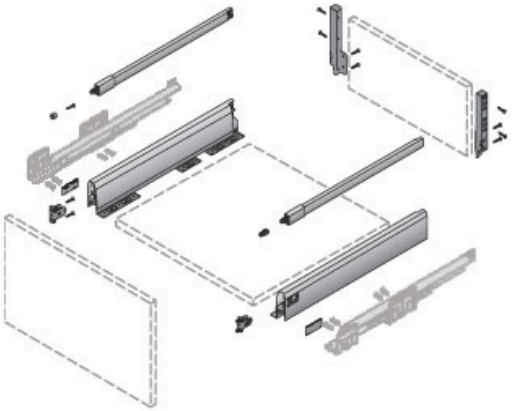

http://www.qama.fr/kit-arcitech-94-avec-bandeaux-hauteur-186-p31236

Tel : 02 43 13 49 49 Fax : 02 43 30 26 16 www.qama.fr