JOINT AMORTISSEUR ET ANTI-POUSSIÈRE VERTICAL

VITRIS

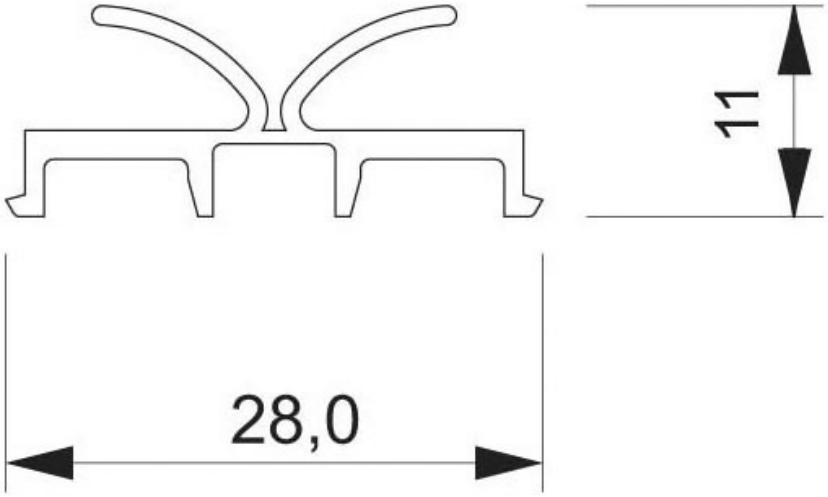

Tel : 02 43 13 49 49 Fax : 02 43 30 26 16 www.qama.fr

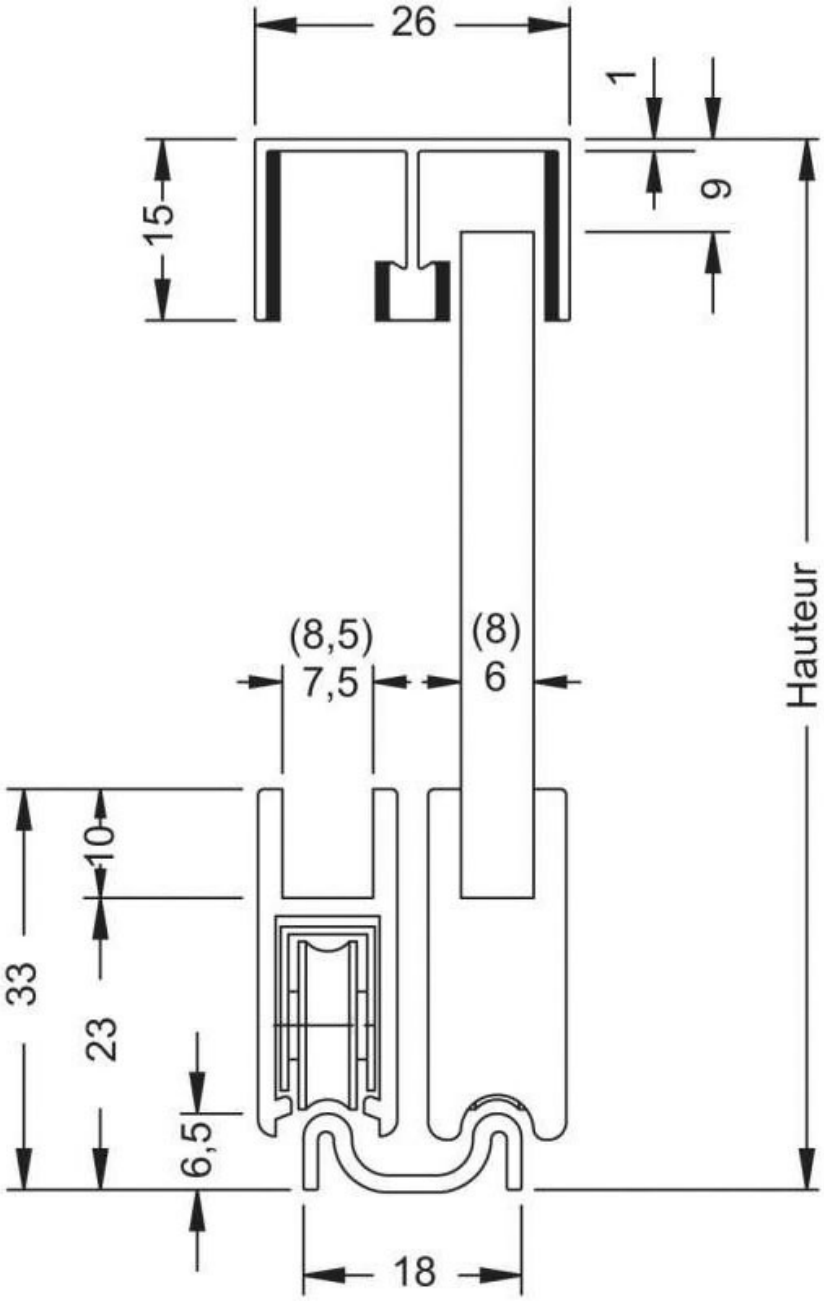
26
1
9
15
Hauteur
(8,5)
7,5
(8)
6
10
33
23
6,5
18