Montage du boîtier	Schéma de perçage	Alésage de fixation ø x T mm
à visser TH 42	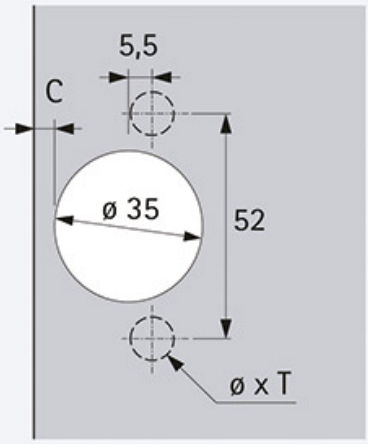	
à enfoncer TH 43		ø 10 x 11
Montage rapide Fix TH 45		ø 10 x 6
avec manchons à expansion prém. TH 48		ø 10 x 11
	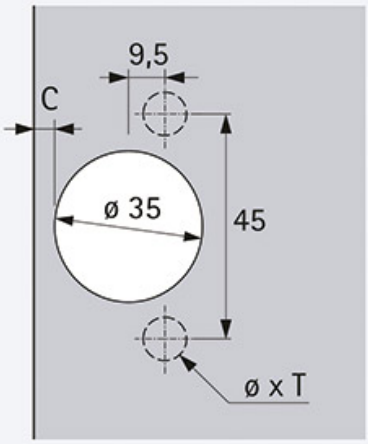	
à enfoncer TB 43		ø 8 x 11
Montage rapide Fix TB 45		ø 8 x 6
avec manchons à expansion prém. TB 48		ø 8 x 11