# GOUJON RAPID S DU 324
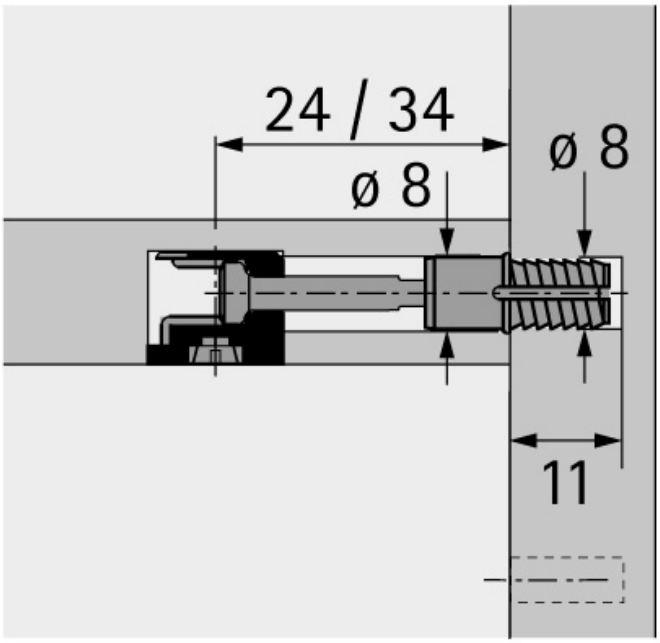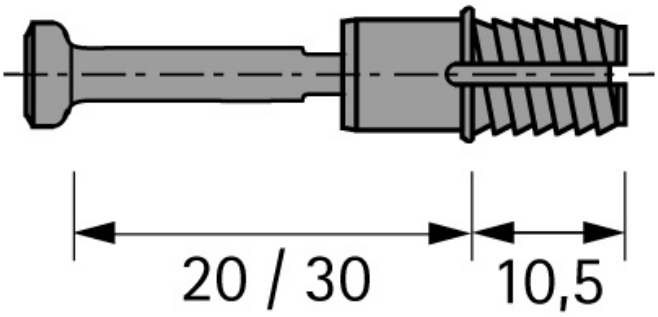
HETTICH