GONDOLE SIMPLE OU DOUBLE FACE MEDIC STORAGE

SHOPTEC

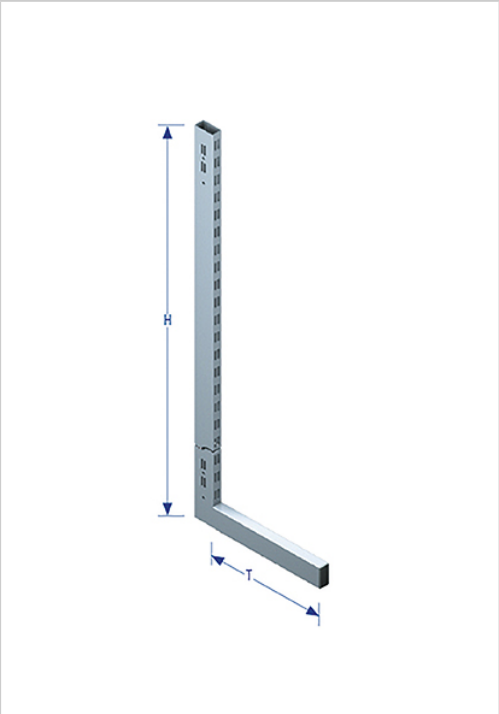

Montant tube rectangulaire 60x30x2mm.
Double perforation 5x28mm à l'avant et à l'arrière du montant, et sur les côtés pour fixation des barres de liaison.
Pas de 50mm.
Livré avec 2 ou 3 embouts de finition pour montant et pied.
Pour vérins avec filetage M10 (à commander séparément).

RÉFÉRENCE	MODÈLE	PROFONDEUR	UNITÉ DE VENTE
740 91500 21101	Simple face	500 mm	l'unité
740 91400 21101	Simple face	400 mm	l'unité
740 92400 21101	Double face	860 mm	l'unité
740 92500 21101	Double face	1060 mm	l'unité

Caractéristiques :

- Décor : Blanc
- Hauteur : 2115 mm
- RAL : 9003

Tarifs valables le 30/04/2025
http://www.qama.fr/gondole-simple-ou-double-face-p60274

45 000 références dont 30 000 disponibles en stock
Livraison offerte dès 79€ HT d'achat
Toute commande passée avant 15h est expédiée le jour même
Un service client toujours à votre écoute