GABARIT DE CENTRAGE POUR CHARNIÈRES ET EMBASES CRUCIFORMES À VISSER
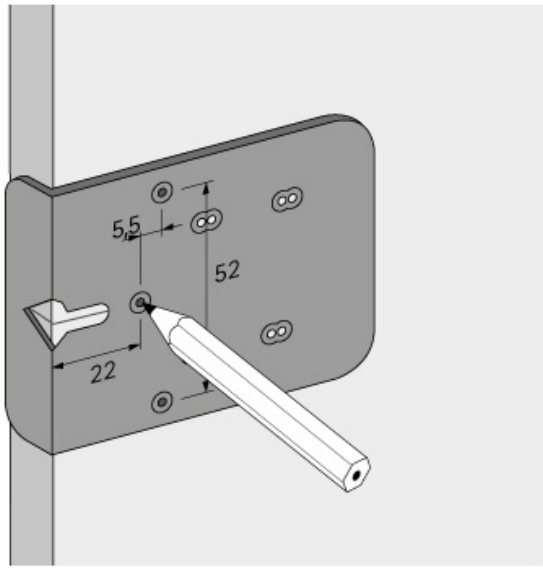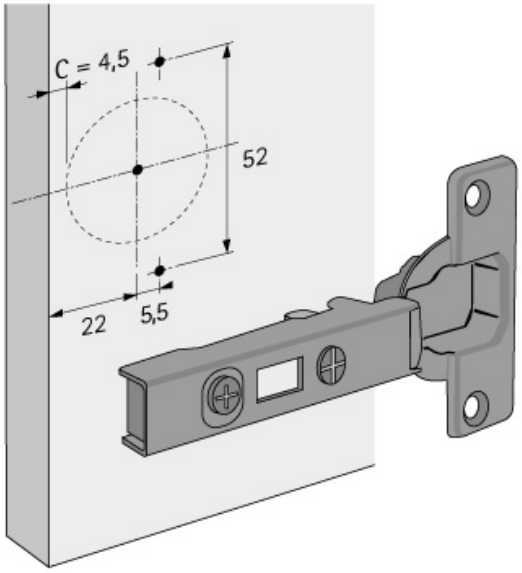
HETTICH