FRAISE CARBURE Ø20 POUR RAINURE T

SIDAMO

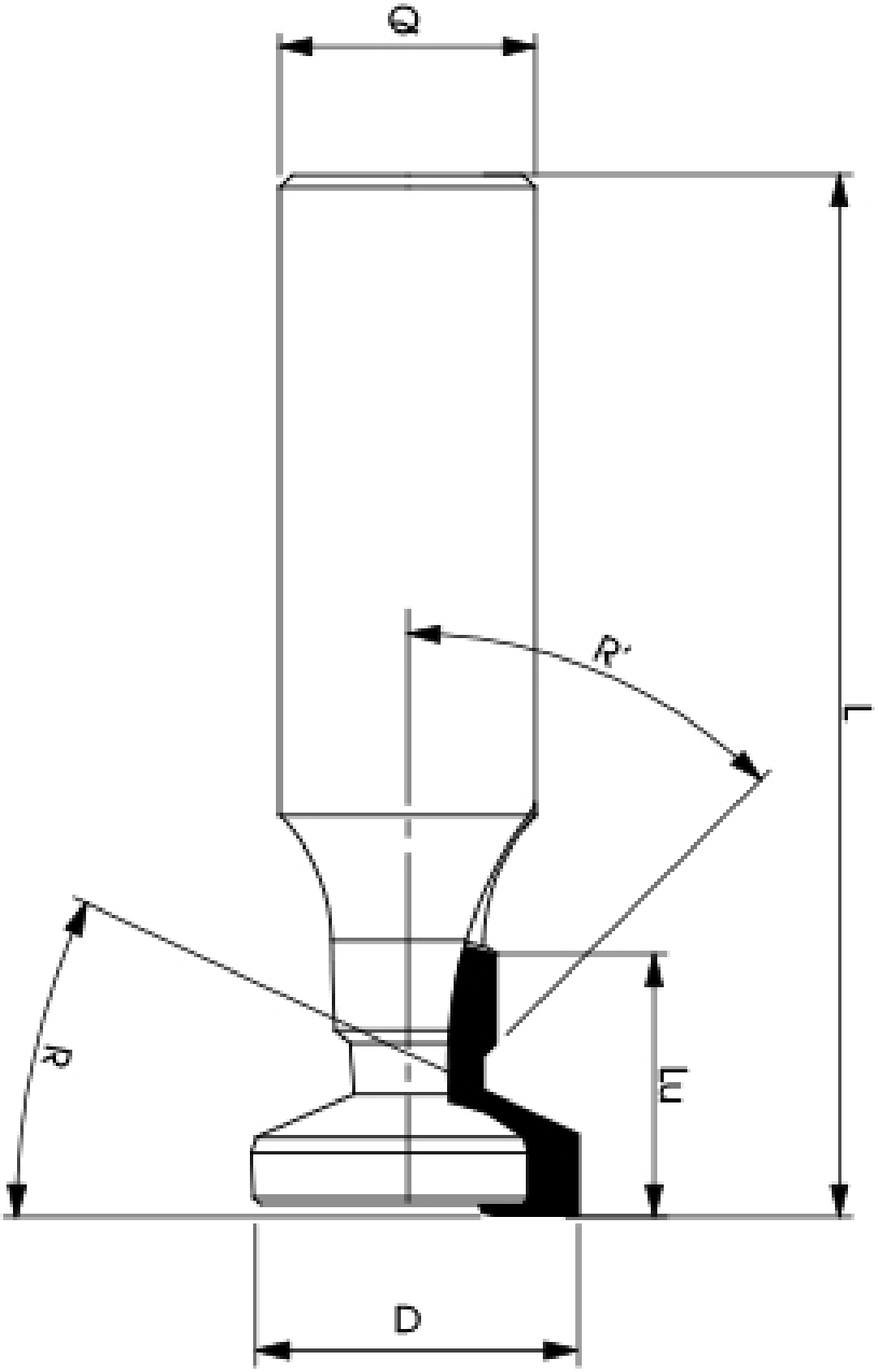

https://www.qama.fr/fraise-carbure-diam20-pour-rainure-t-p60196

Tel : 02 43 13 49 49 Fax : 02 43 30 26 16 www.qama.fr

Q (mm)	D (mm)	Lu (mm)	L (mm)	R (°)	R′ (°)
20	27,4	15,8	81	25	45