FOURREAU PVC POUR TIROIR MARC À CAFÉ
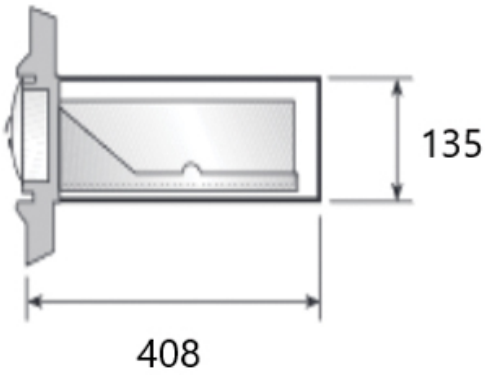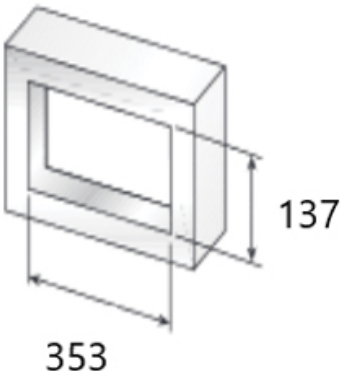
PRIOLINOX