FICHE À LACETS FER VIEUX LAITON À TOURILLONS
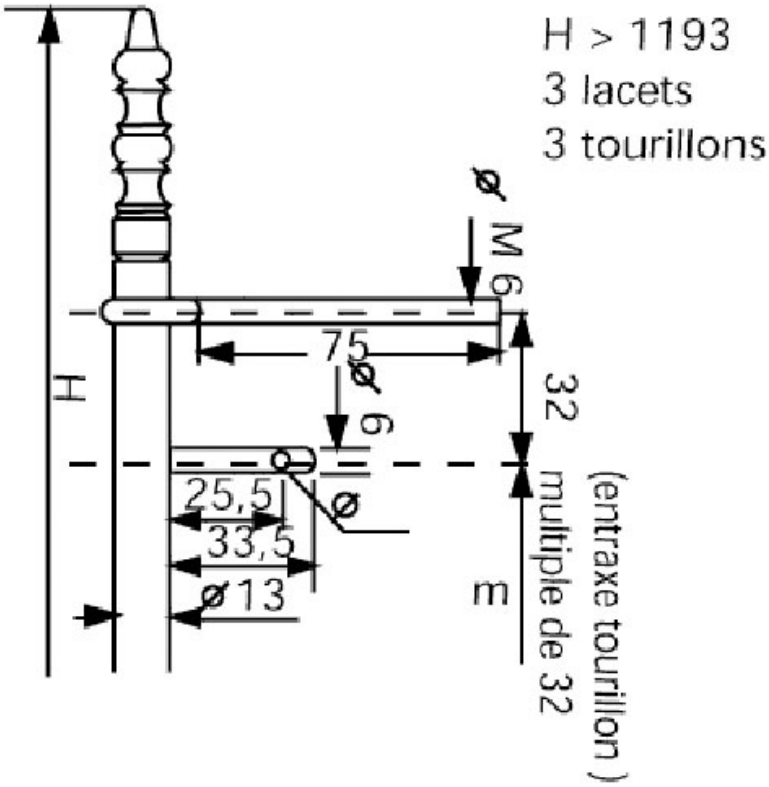
DUBOIS