Graphique établissant précisément le système à utiliser en fonction de la dimension et du poids de la porte.

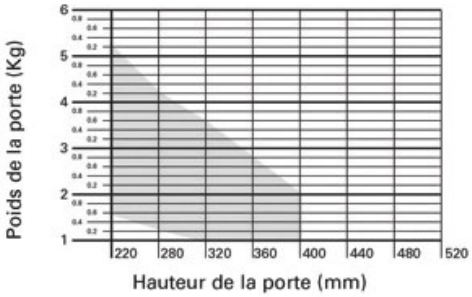

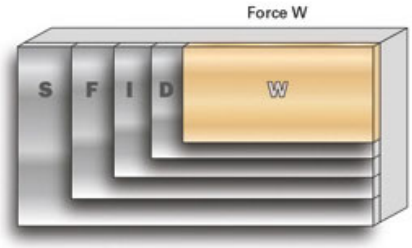

Graphique établissant précisément le système à utiliser en fonction de la dimension et du poids de la porte.

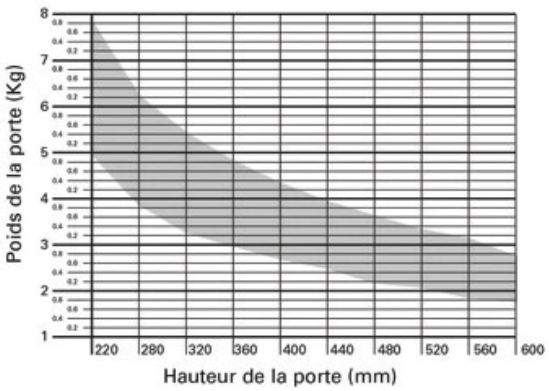

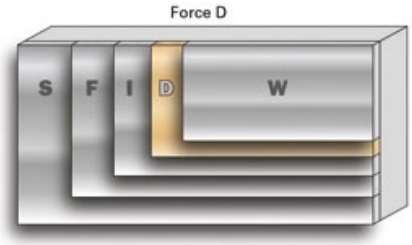

SALICE

Graphique établissant précisément le système à utiliser en fonction de la dimension et du poids de la porte.

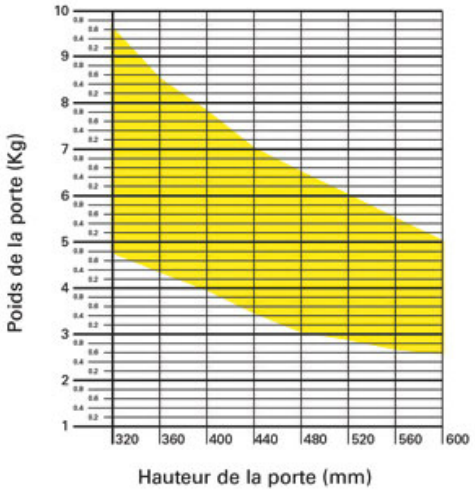

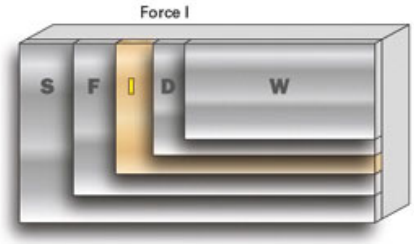

Graphique établissant précisément le système à utiliser en fonction de la dimension et du poids de la porte.

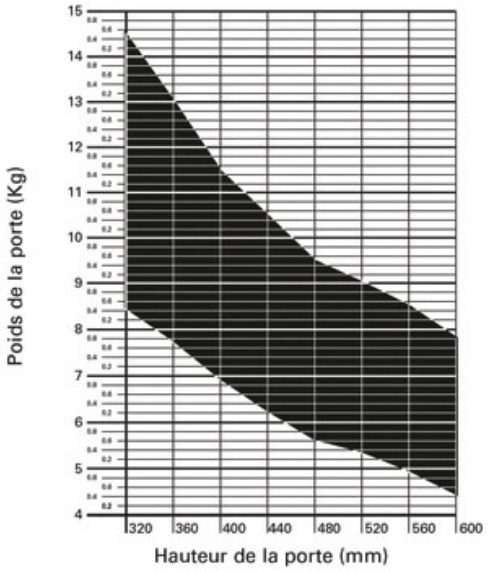

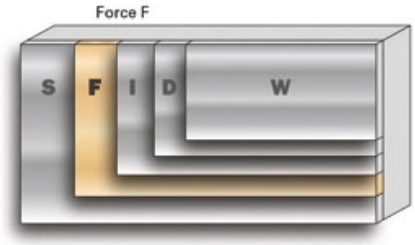

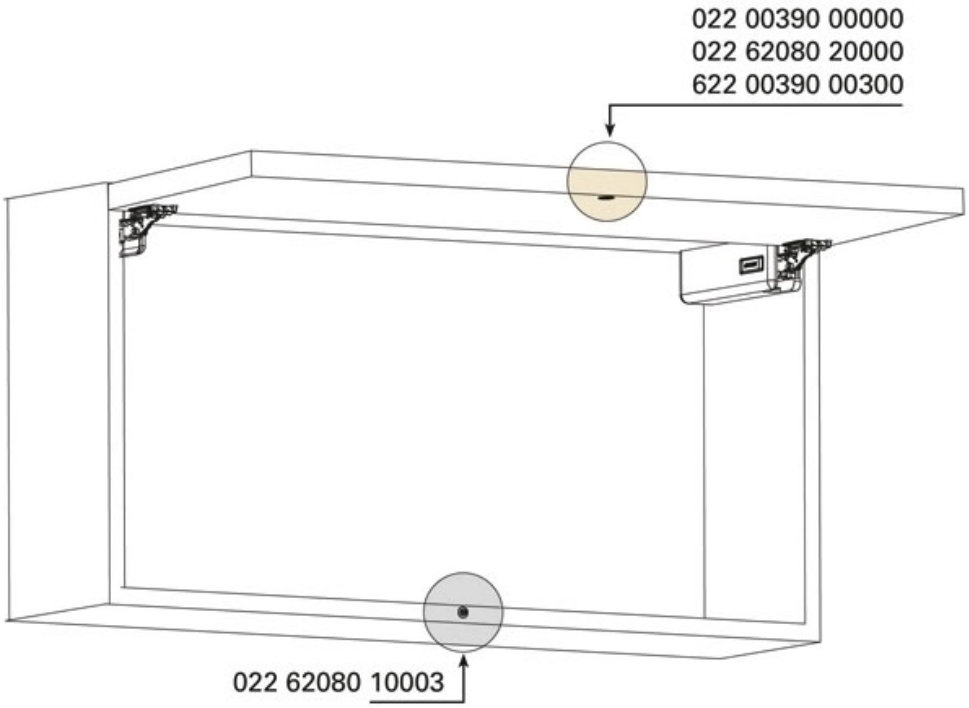
022 00390 00000
022 62080 20000
622 00390 00300
022 62080 10003

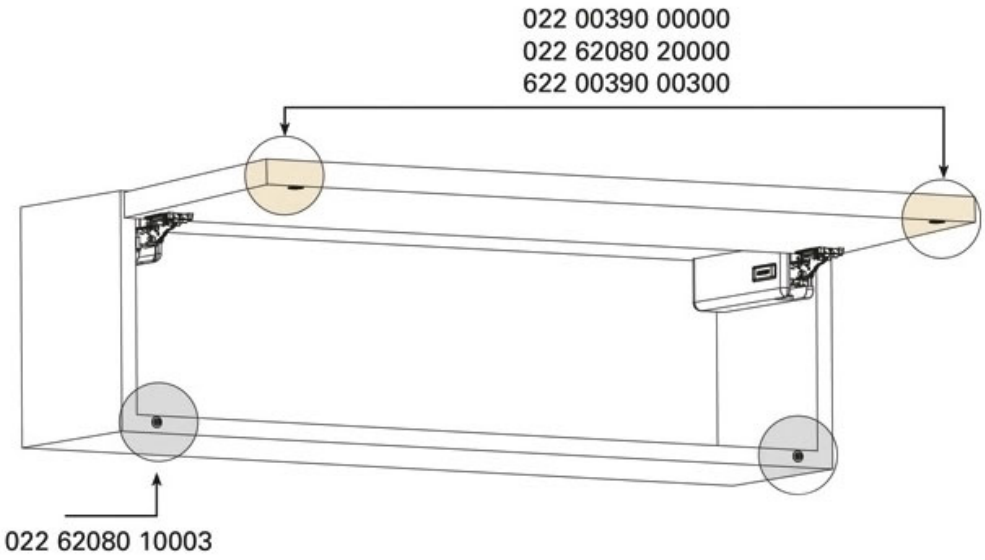

Tel : 02 43 13 49 49 Fax : 02 43 30 26 16 www.qama.fr
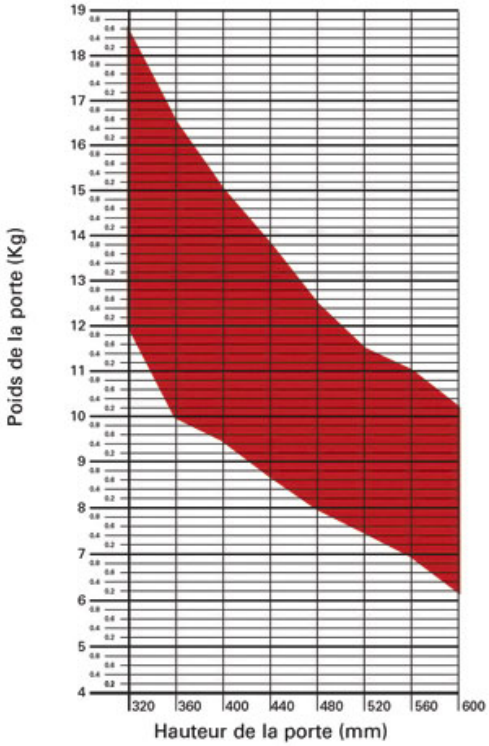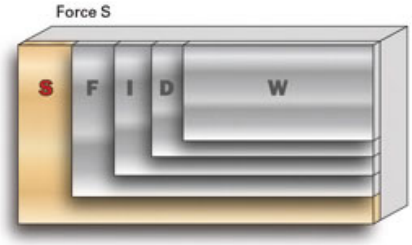
Graphique établissant précisément le système à utiliser en fonction de la dimension et du poids de la porte.