GARNITURE SYMMETRIC 80/Z

HAWA

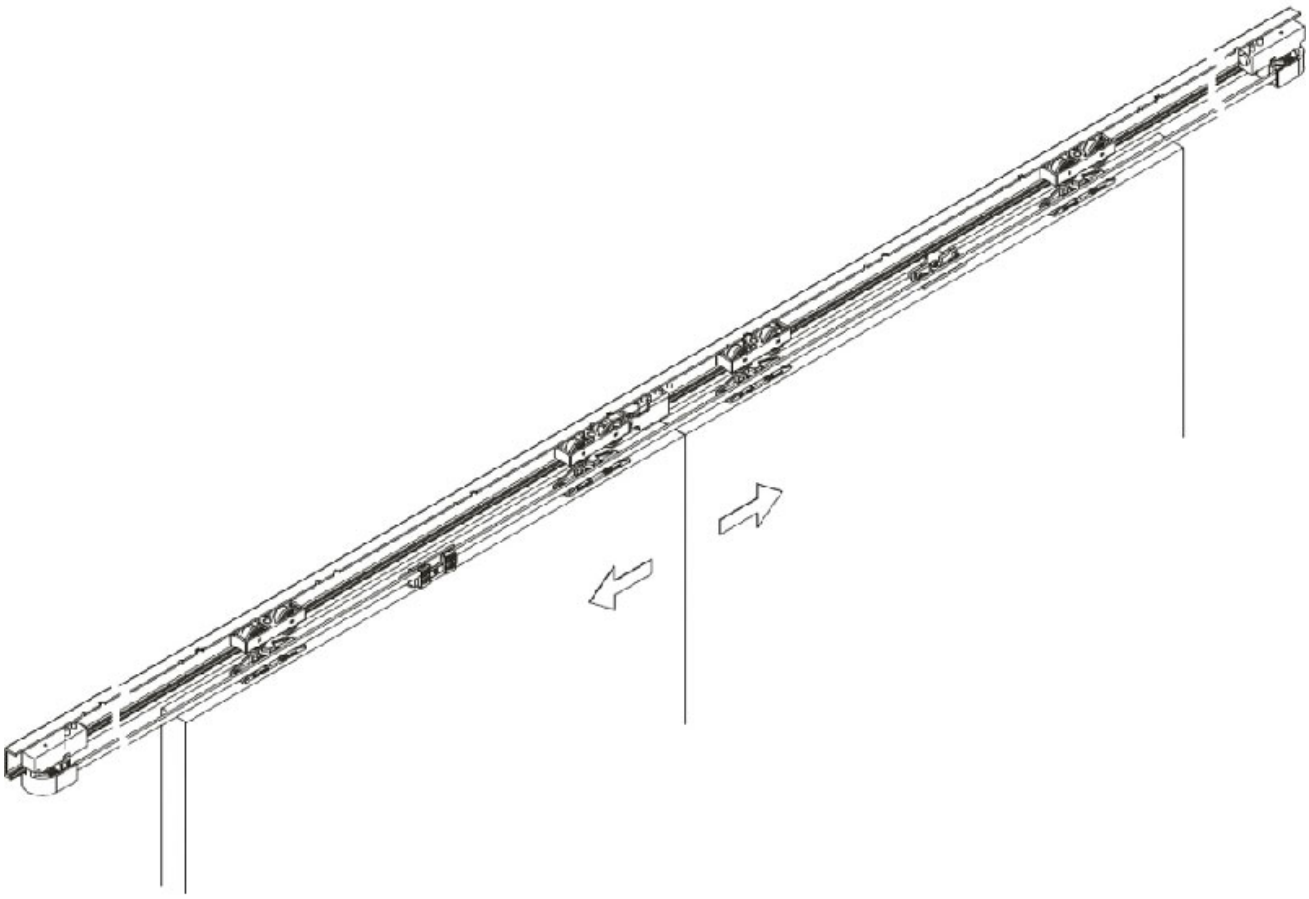

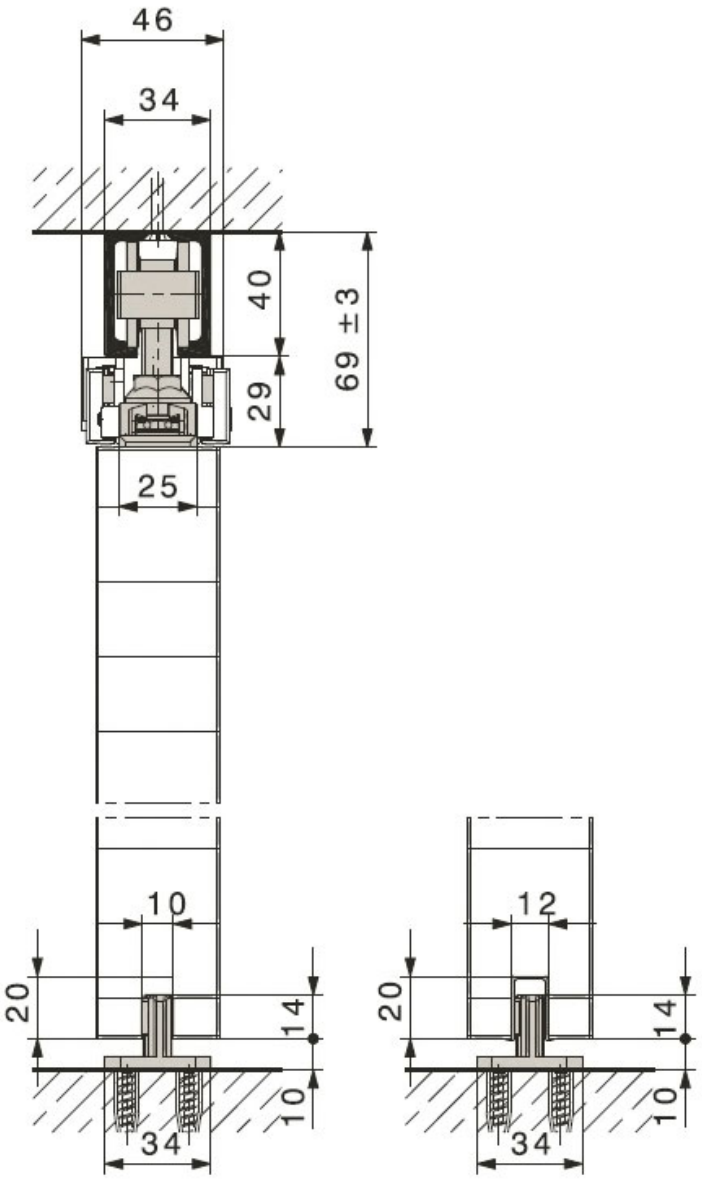
46
34
40
69 ±3
29
25
10
20
14
10
34
12
20
14
10
34

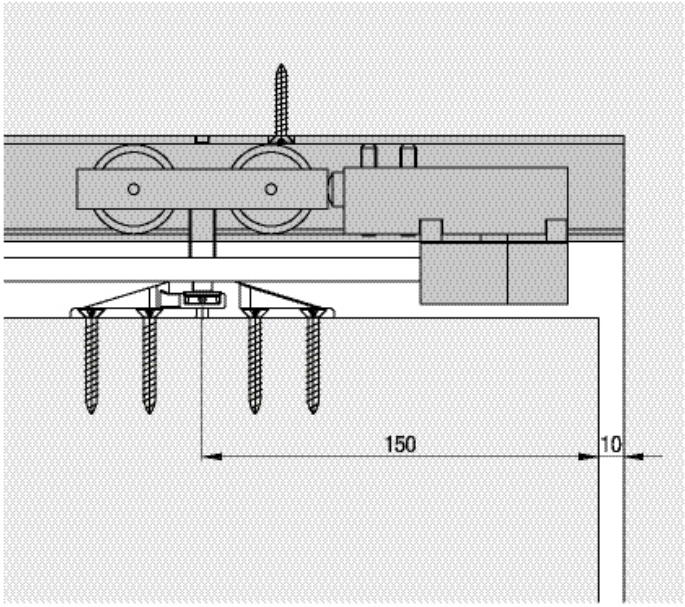

Tel : 02 43 13 49 49 Fax : 02 43 30 26 16 www.qama.fr

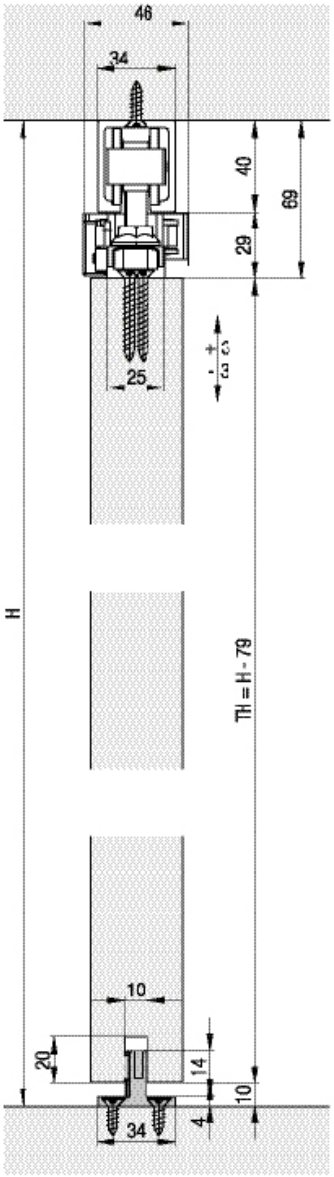

Tel : 02 43 13 49 49 Fax : 02 43 30 26 16 www.qama.fr