FERRURE SLIDER S10

SALICE

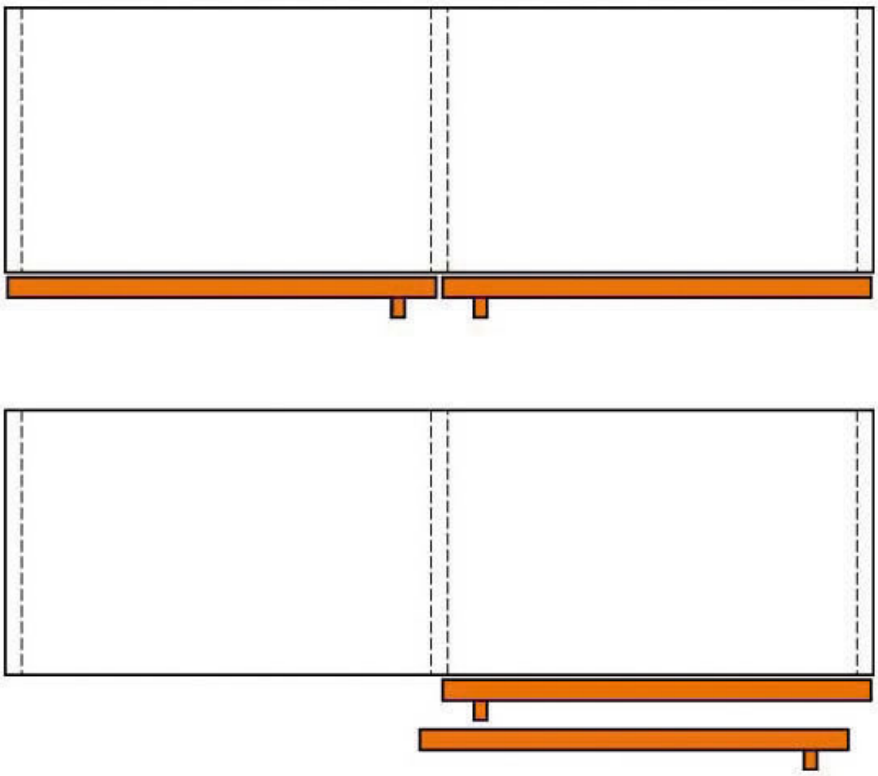

http://www.qama.fr/ferrure-slider-s10-p57091

Tel : 02 43 13 49 49 Fax : 02 43 30 26 16 www.qama.fr
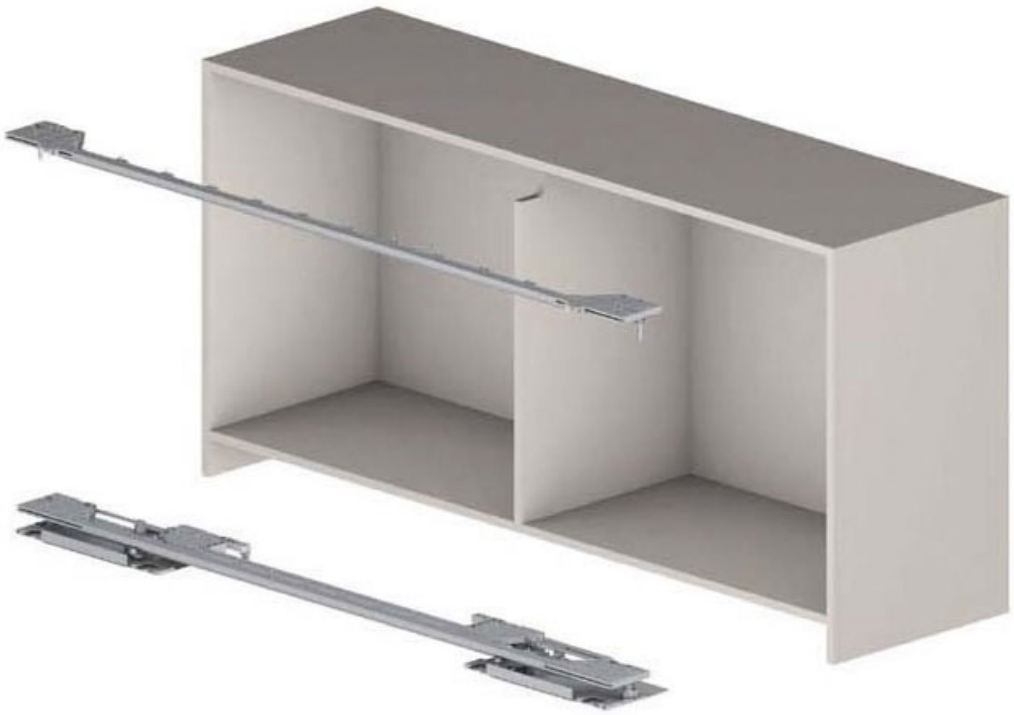
SALICE