FERRURE PORTA 100GW

HAWA

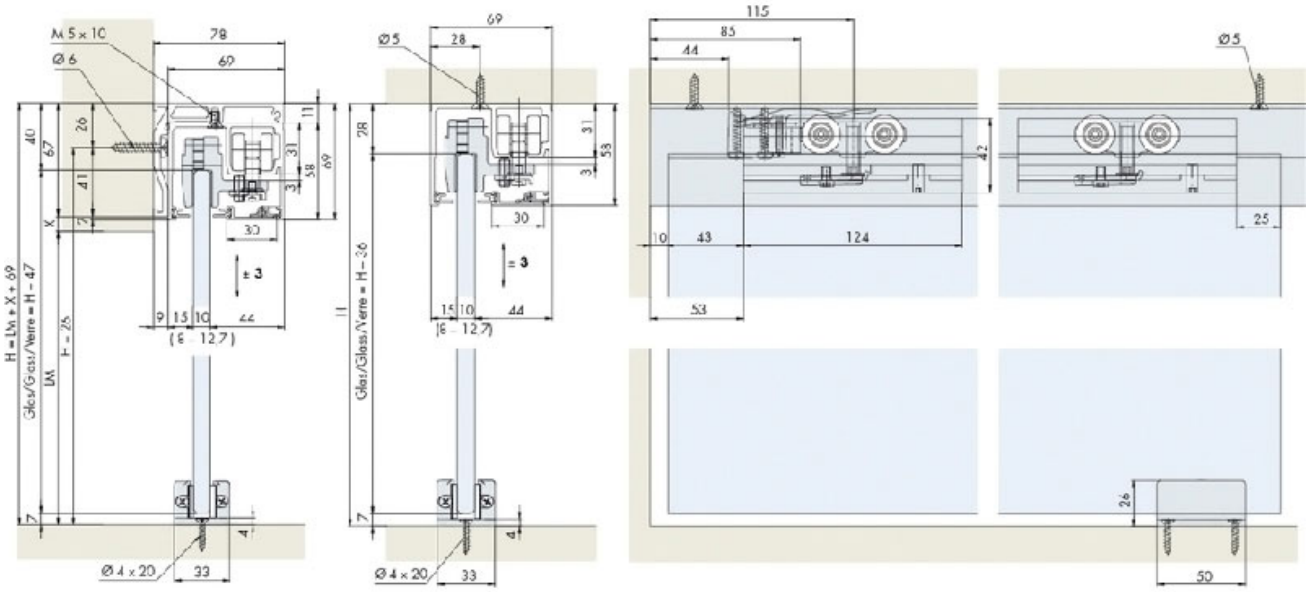

http://www.qama.fr/ferrure-porta-100gw-p7449

Tel : 02 43 13 49 49 Fax : 02 43 30 26 16 www.qama.fr

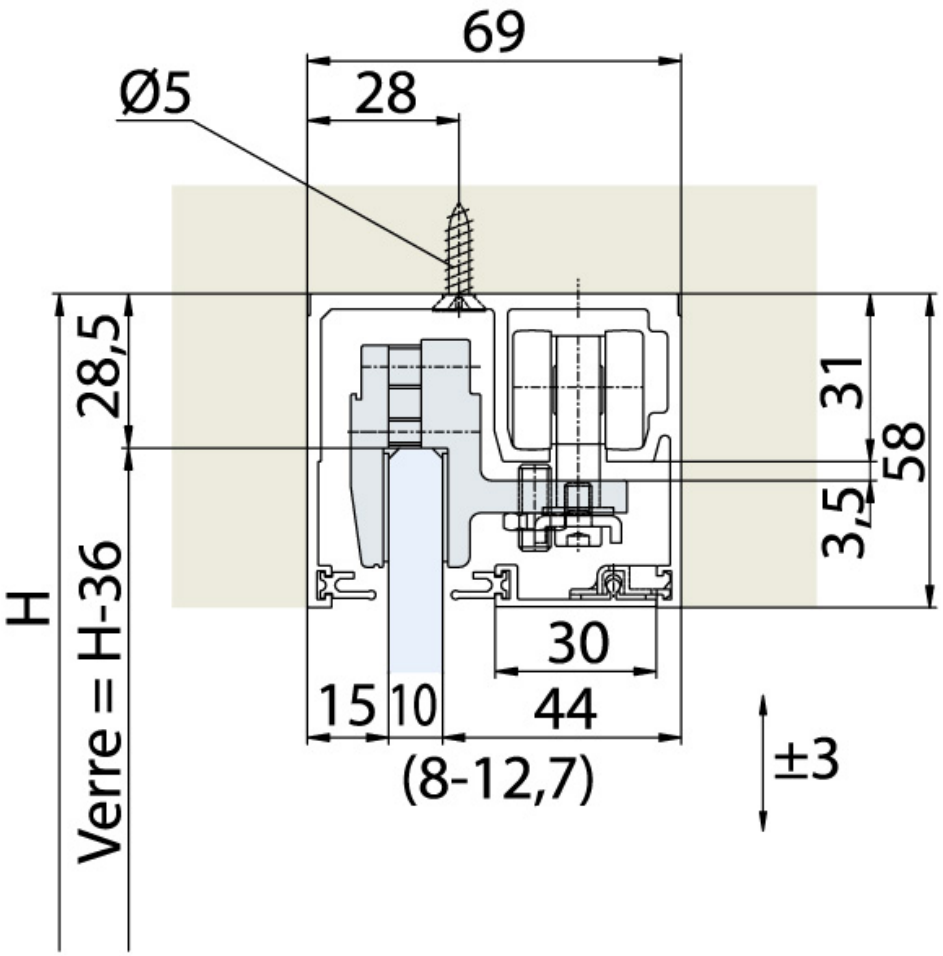
69
28
Ø5
28,5
31
58
3,5
H
Verre = H-36
30
15
10
44
(8-12,7)
±3