FERRURE D'ASSEMBLAGE MIDI UT KD

ITAR

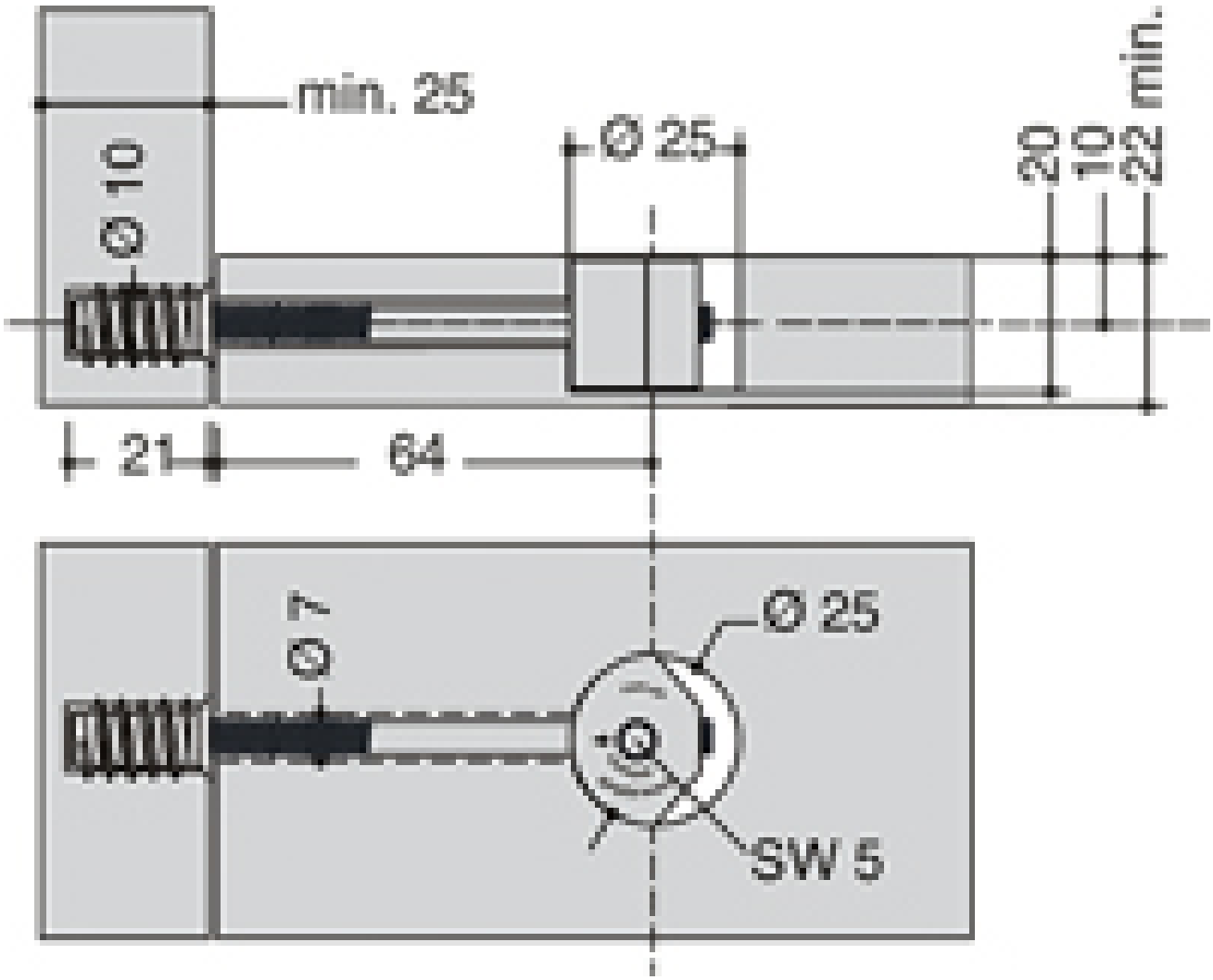

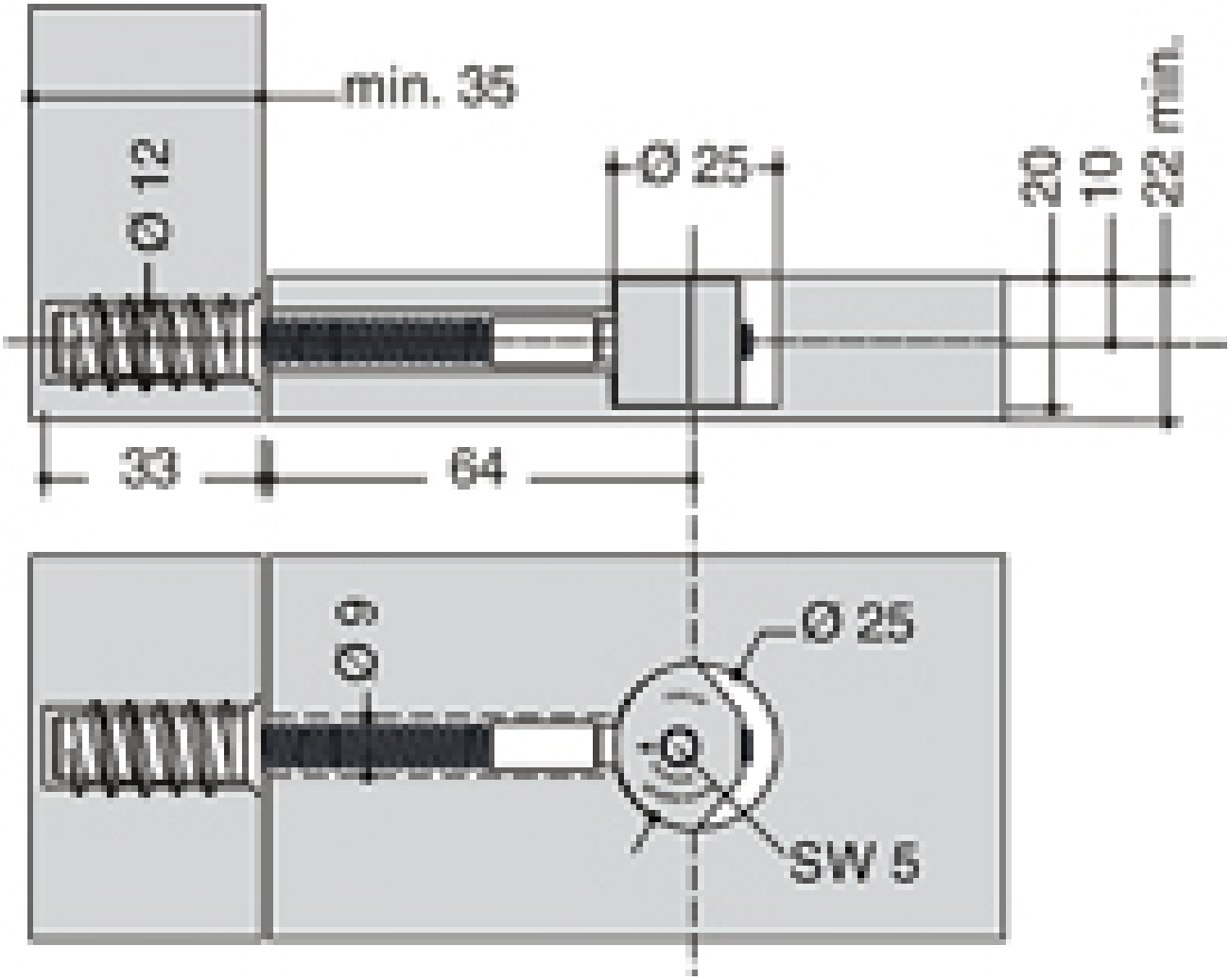
min. 35
Ø 12
Ø 25
20
10
22 min.
33
64
Ø 6
Ø 25
SW 5