FERRURE DE TABLE ROBOT

KESSEBOHMER

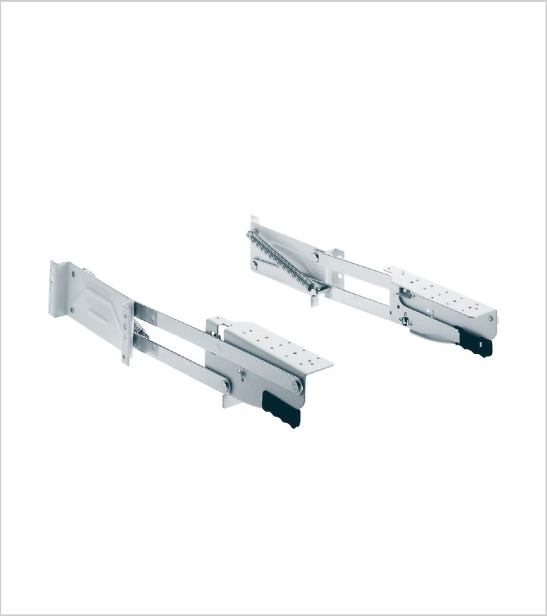

Ferrure porte robot escamotable.
Utilisation facilitée par un blocage automatique en position d'utilisation et un déblocage par simple pression verticale sur les poignées.
Pour caisson toute largeur.
Hauteur utile 310 mm.
Hauteur d\'encombrement 468 mm.

RÉFÉRENCE	PRIX HT	PRIX TTC	UNITÉ DE VENTE
423 53120 00001	**146,29 €**	175,55 €	l'unité

Caractéristiques :

- Charge : 8 kg
- Décor : Blanc
- Pour caisson de profondeur : 470 mm

Tarifs valables le 30/04/2025
http://www.qama.fr/ferrure-de-table-robot-p56840

45 000 références dont 30 000 disponibles en stock
Livraison offerte dès 79€ HT d'achat
Toute commande passée avant 15h est expédiée le jour même
Un service client toujours à votre écoute