FERRURE DE TABLE 1 TROU AVEC RETOURS
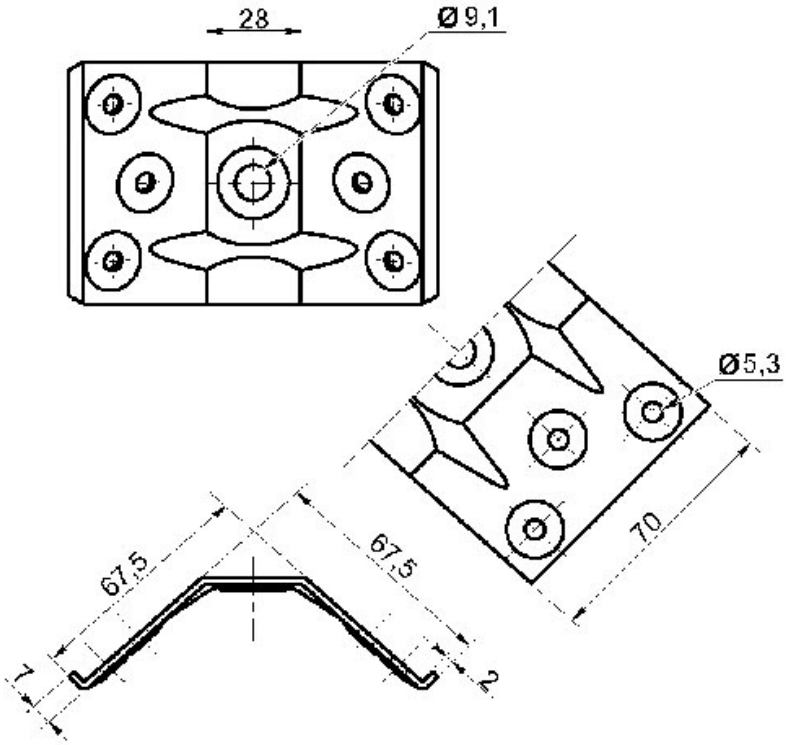
LUDMANN