FERRURE DE BASE WINGLINE L SANS GUIDAGE BAS (NOUVEAU)

HETTICH

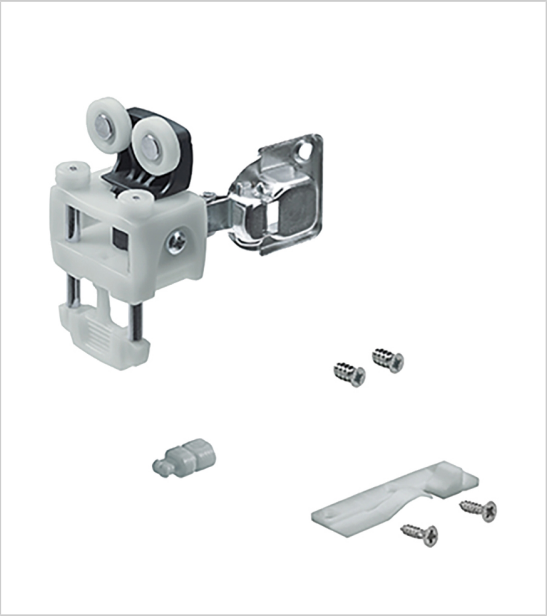

WingLine L permet de réaliser des portes coulissantes pliantes (ouverture 110°) pour les agencements sous escalier ainsi que les placards standards et de grandes dimensions (jusqu'à 2400 mm de hauteur et 600 mm de largeur par vantail).
Pour vantaux bois 16 à 25 mm d'épaisseur.

La ferrure de base est composée d'une pièce de coulissage et une pièce de guidage pour une porte pliante avec 2 vantaux et d'accessoires de fixation, sans charnière centrale.

S'utilise avec les mécanisme d'ouverture amortie Push to move (permet de créer de grandes façades sans poignée), Pull to move et Pull to move Silent.

RÉFÉRENCE	CÔTÉ DE FERRAGE	DÉCOR	FERMETURE AUTOMATIQUE	VERSION	UNITÉ DE VENTE
9 278 610	Gauche	Gris	Avec	Pull to move Silent	l'unité
9 278 611	Droit	Gris	Avec	Pull to move Silent	l'unité
9 278 641	Gauche	Gris	Sans	Push to move / Pull to move	l'unité
9 278 642	Droit	Gris	Sans	Push to move / Pull to move	l'unité
9 278 612	Gauche	Blanc	Avec	Pull to move Silent	l'unité
9 278 613	Droit	Blanc	Avec	Pull to move Silent	l'unité
9 278 629	Gauche	Noir	Avec	Pull to move Silent	l'unité
9 278 630	Droit	Noir	Avec	Pull to move Silent	l'unité
9 278 643	Gauche	Blanc	Sans	Push to move / Pull to move	l'unité
9 278 644	Droit	Blanc	Sans	Push to move / Pull to move	l'unité
9 278 645	Gauche	Noir	Sans	Push to move / Pull to move	l'unité
9 278 646	Droit	Noir	Sans	Push to move / Pull to move	l'unité

Tarifs valables le 27/04/2024
https://www.qama.fr/ferrure-de-base-wingline-l-sans-guidage-bas--nouveau--p64566

45 000 références dont 30 000 disponibles en stock
Livraison offerte dès 79€ HT d'achat
Toute commande passée avant 15h est expédiée le jour même
Un service client toujours à votre écoute

FERRURE DE BASE WINGLINE L SANS GUIDAGE BAS (NOUVEAU)

HETTICH

Caractéristiques :

- Poids maximun par vantail : 12 kg
- Pour porte de hauteur maxi : 1700 mm
- Pour vantail de largeur maxi : 450 mm
- Pour vantail épaisseur : 16 à 25 mm

45 000 références dont 30 000 disponibles en stock
Livraison offerte dès 79€ HT d'achat
Toute commande passée avant 15h est expédiée le jour même
Un service client toujours à votre écoute

FERRURE DE BASE WINGLINE L SANS GUIDAGE BAS (NOUVEAU)

HETTICH

45 000 références dont 30 000 disponibles en stock
Livraison offerte dès 79€ HT d'achat
Toute commande passée avant 15h est expédiée le jour même
Un service client toujours à votre écoute