# FERRURE D\'ASSEMBLAGE POUR PLAN DE TRAVAIL
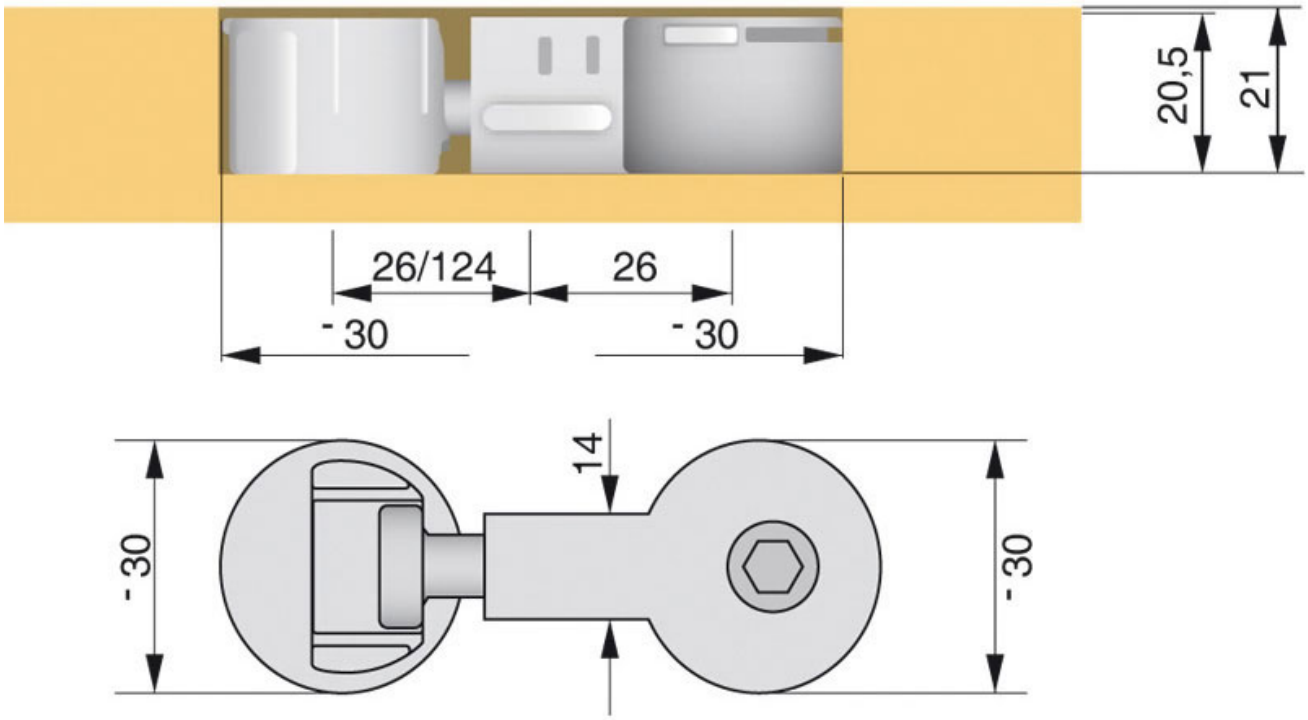
ITALIANA FERRAMENTA