FERRURE D'ASSEMBLAGE EA 32MM

ITAR

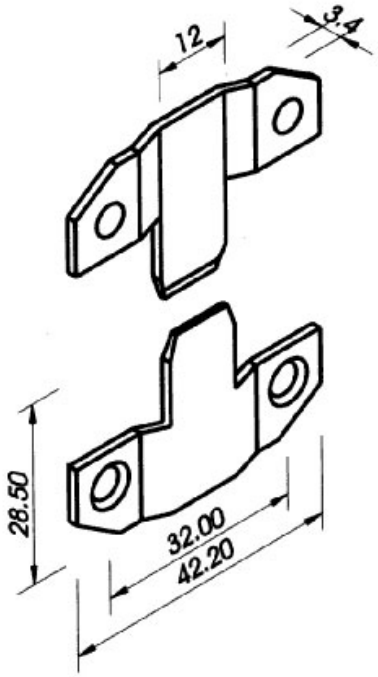

http://www.qama.fr/ferrure-d-assemblage-ea-32-p2416

Tel : 02 43 13 49 49 Fax : 02 43 30 26 16 www.qama.fr