FERRURE COULISSANTE GLOW+ POUR ARMOIRE À DEUX PORTES

SALICE

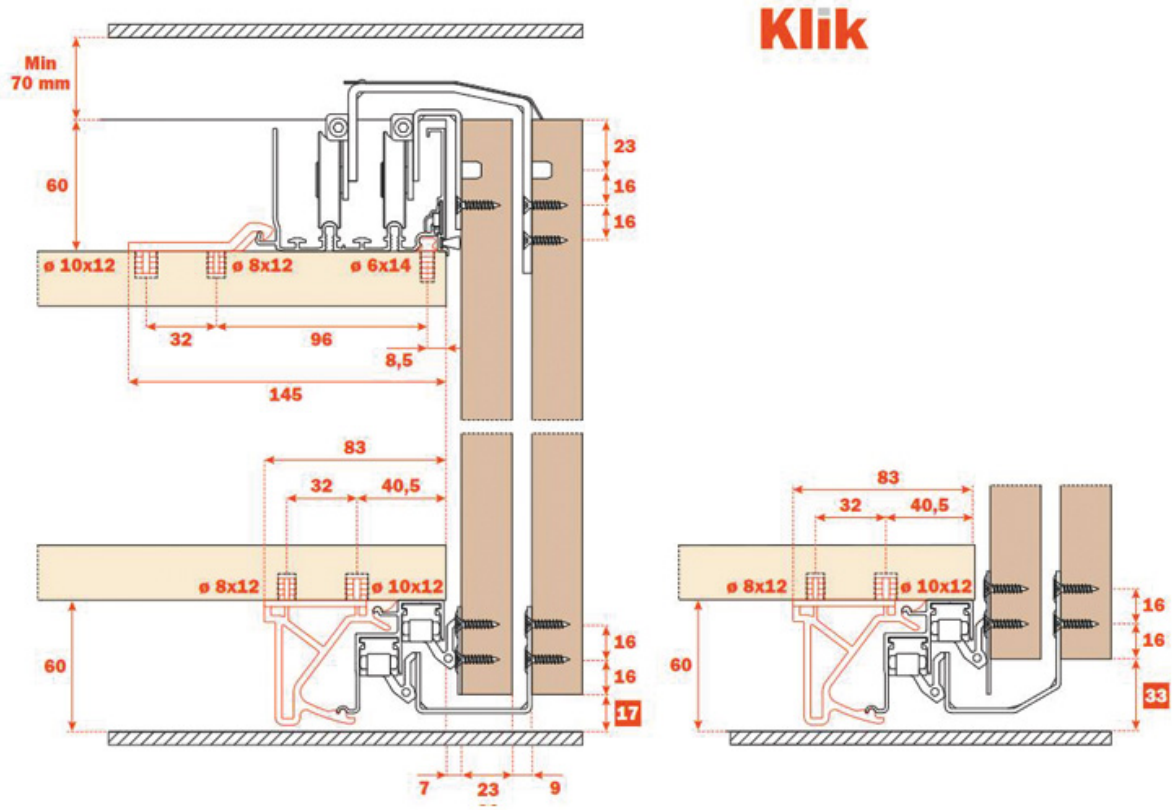

SALICE

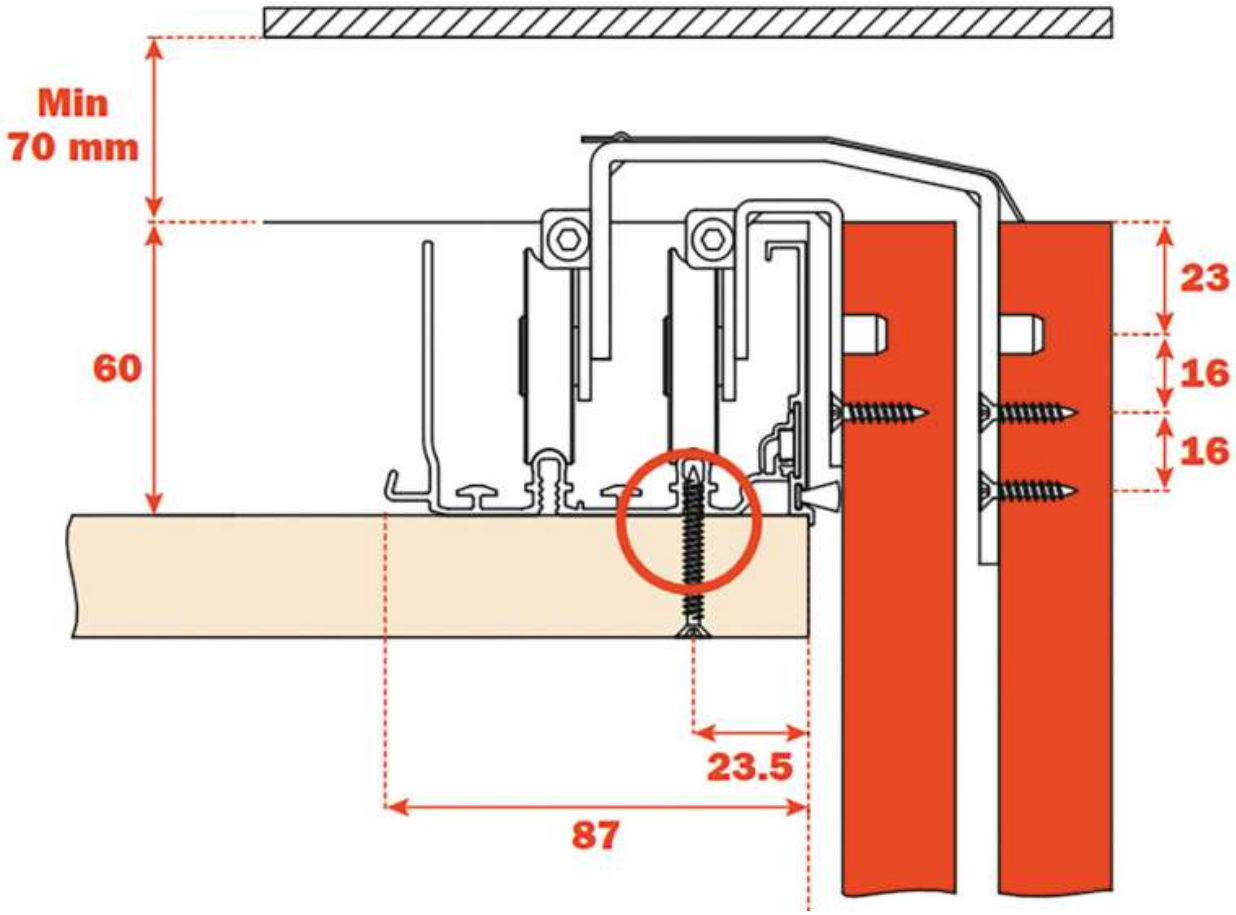

SALICE

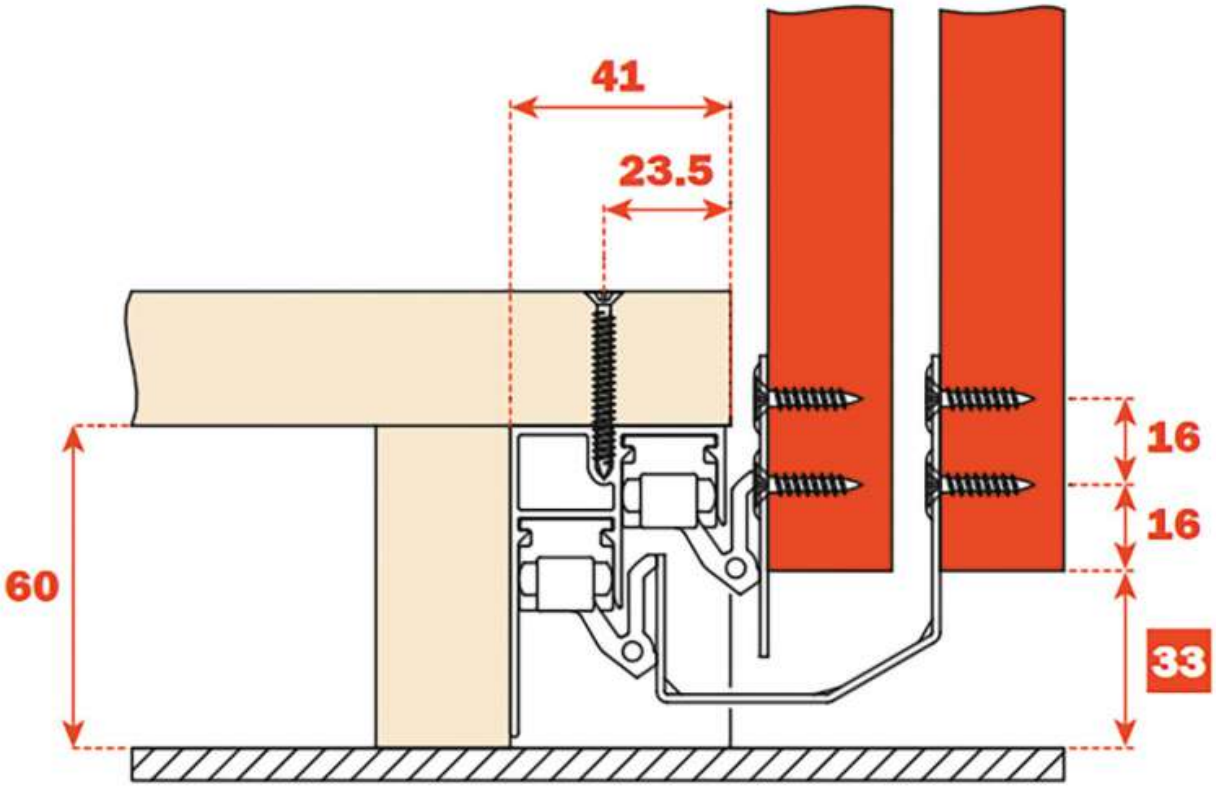

Tel : 02 43 13 49 49 Fax : 02 43 30 26 16 www.qama.fr