FERME PORTE AVEC TIGE

THIRARD

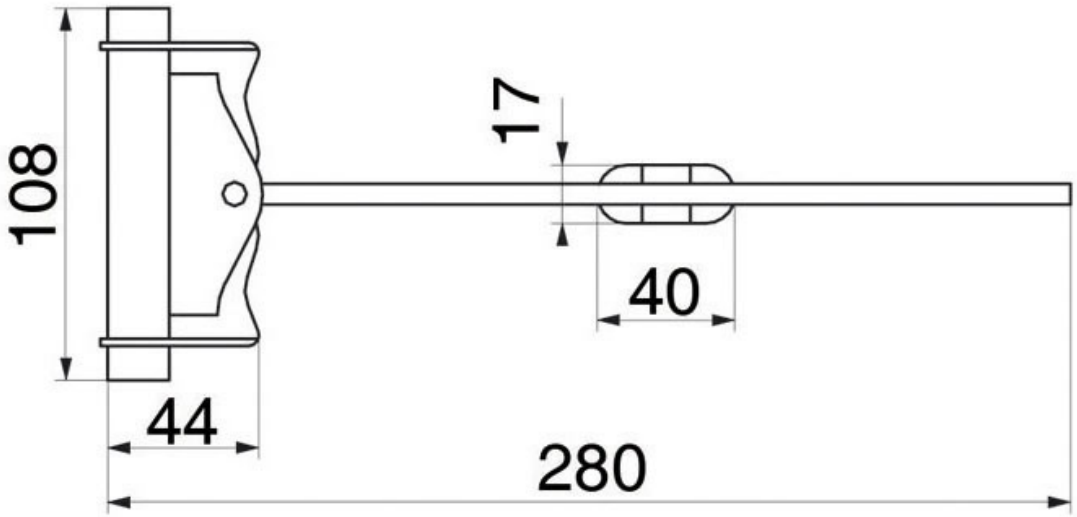

http://www.qama.fr/ferme-porte-avec-tige-p55362