EXTRACTEUR SILENT 300 STANDARD

S&P

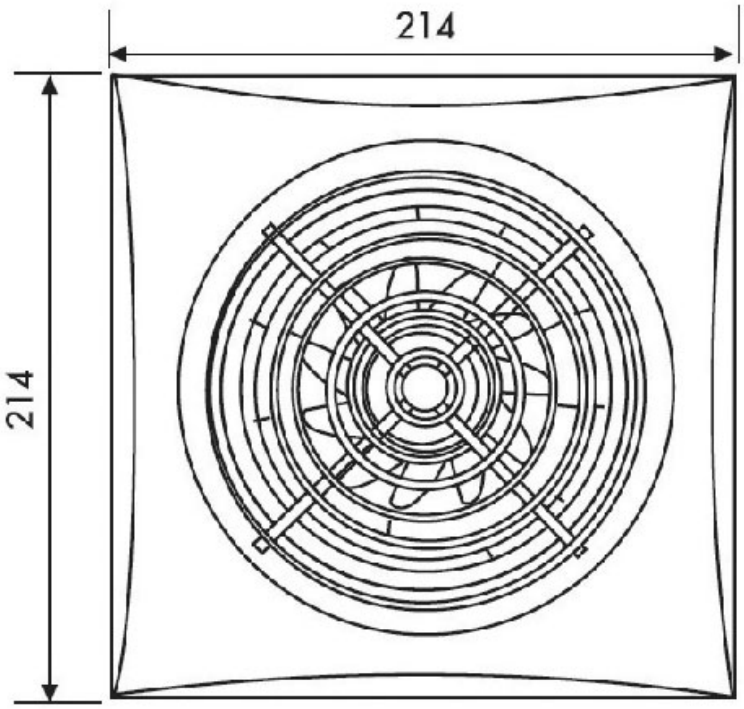

Tel : 02 43 13 49 49 Fax : 02 43 30 26 16 www.qama.fr

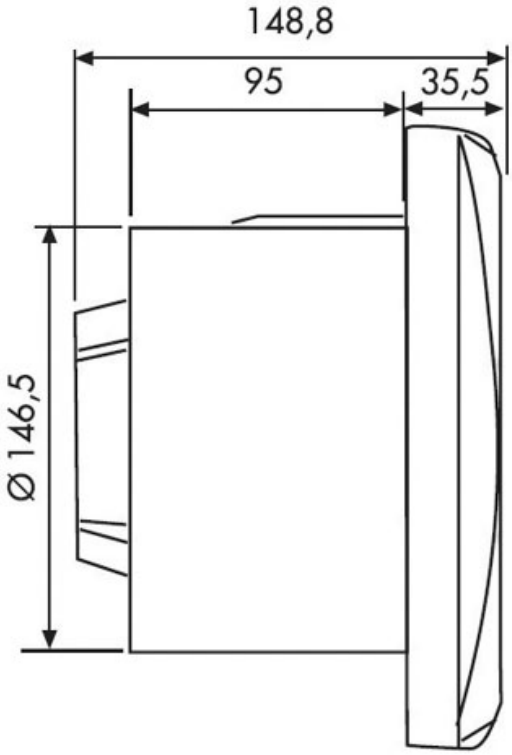
148,8
95
35,5
Ø 146,5