EVIER SIGNUS - 2 BACS ET 1 ÉGOUTTOIR

SCHOCK

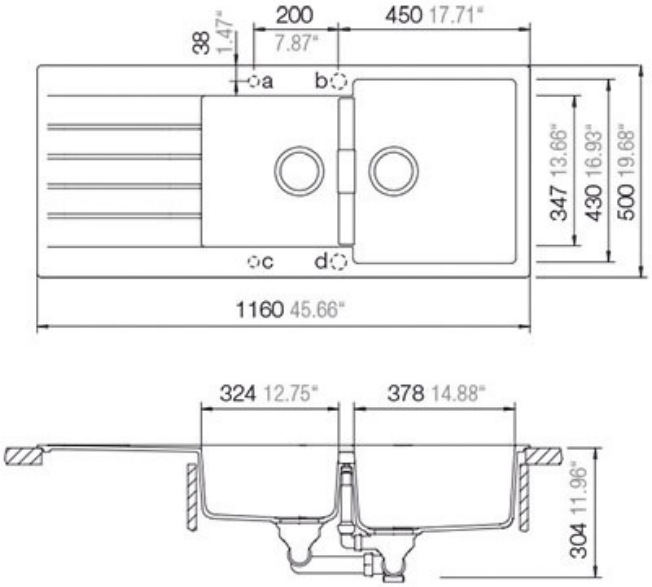

http://www.qama.fr/evier-signus---2-bacs-et-1-egouttoir-p57076

Tel : 02 43 13 49 49 Fax : 02 43 30 26 16 www.qama.fr

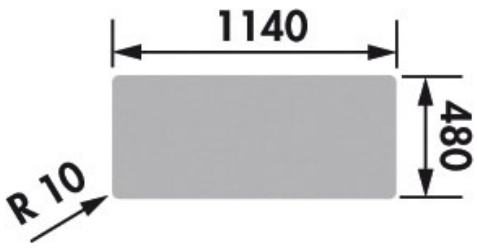
1140
480
R 10