EVIER MANHATTAN - 1 BAC ET 1 PETIT ÉGOUTTOIR

SCHOCK

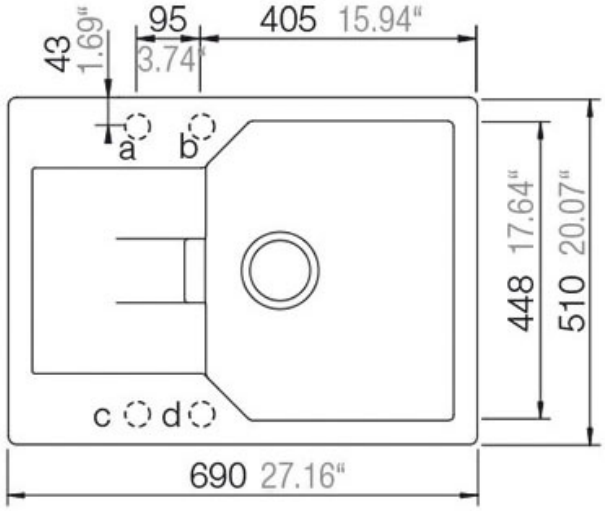

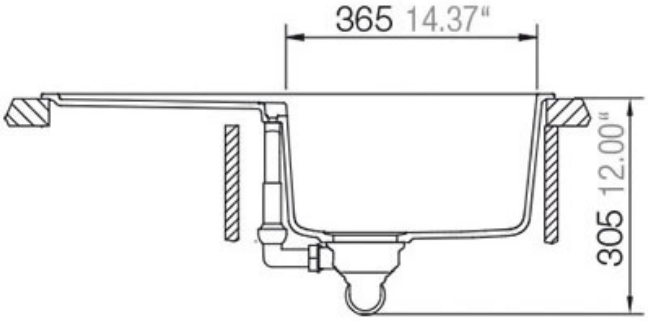

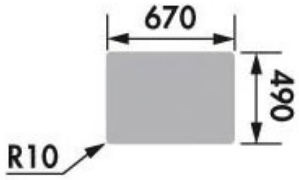
670
490
R10