EVIER BERLIN - 1 GRAND BAC ET 1 ÉGOUTTOIR

SCHOCK

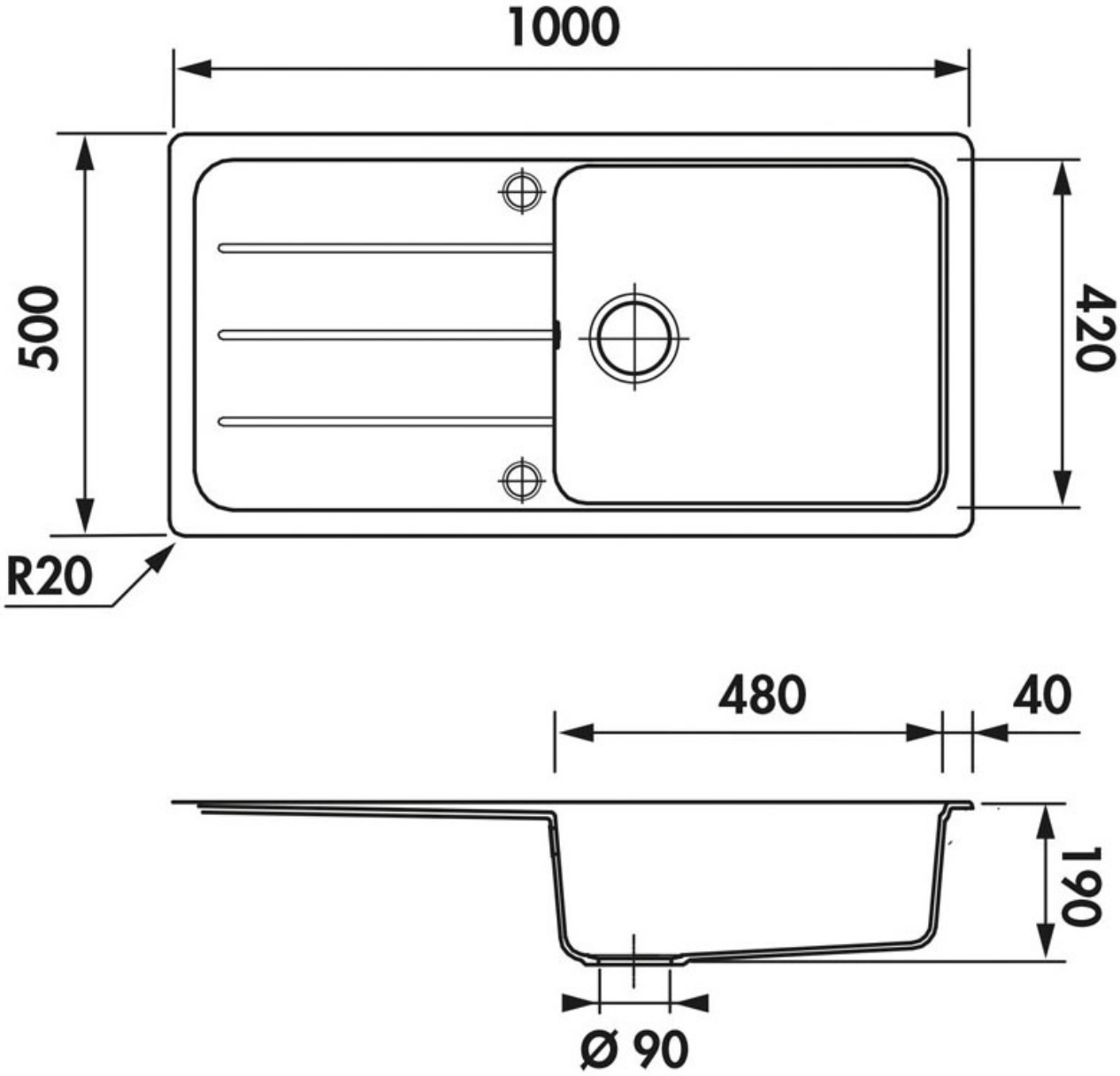

http://www.qama.fr/evier-berlin---1-grand-bac-et-1-egouttoir-p58978

Tel : 02 43 13 49 49 Fax : 02 43 30 26 16 www.qama.fr
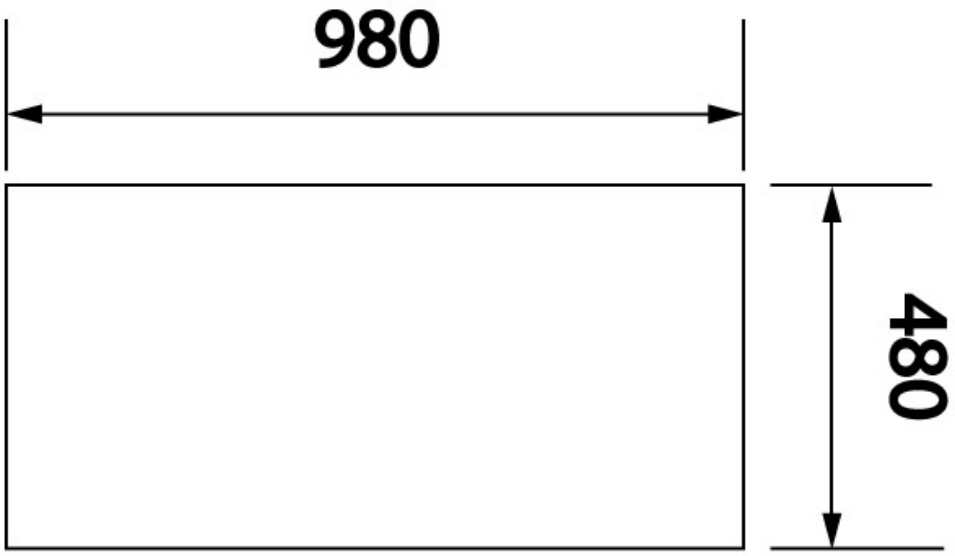
SCHOCK
HANDMADE IN GERMANY