EVIER 2 BACS ET 1 ÉGOUTTOIR OKIOLINE

RODI

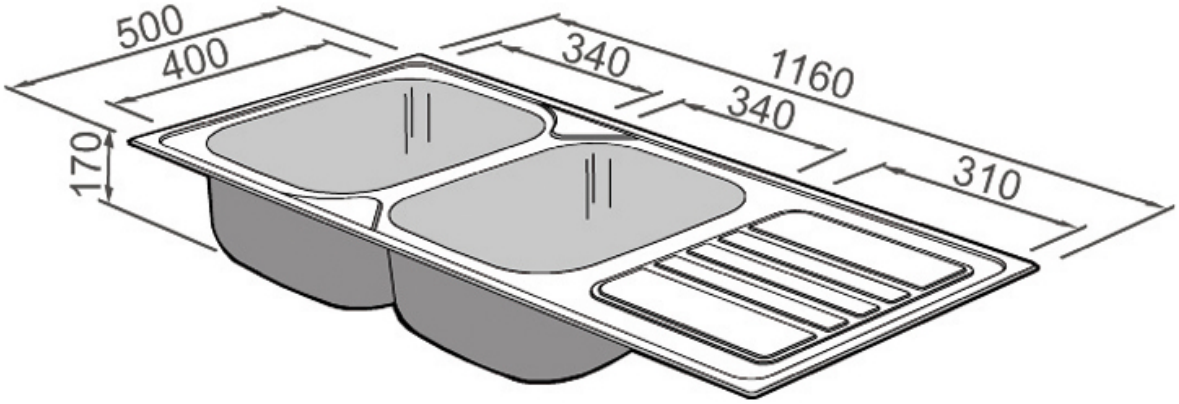

http://www.qama.fr/evier-2-bacs-et-1-egouttoir-okioline-p10873

Tel : 02 43 13 49 49 Fax : 02 43 30 26 16 www.qama.fr