ÉQUERRE 4 TROUS

ITAR

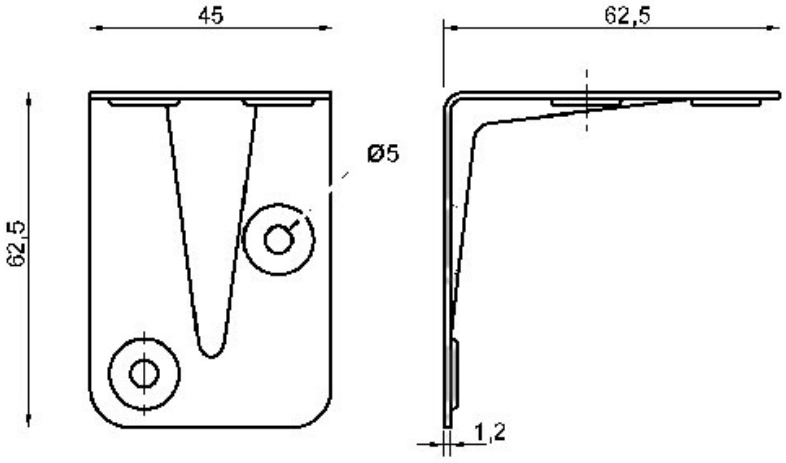

http://www.qama.fr/equerre-4-trous-p2447

Tel : 02 43 13 49 49 Fax : 02 43 30 26 16 www.qama.fr