ENSEMBLE TWIST

VACHETTE

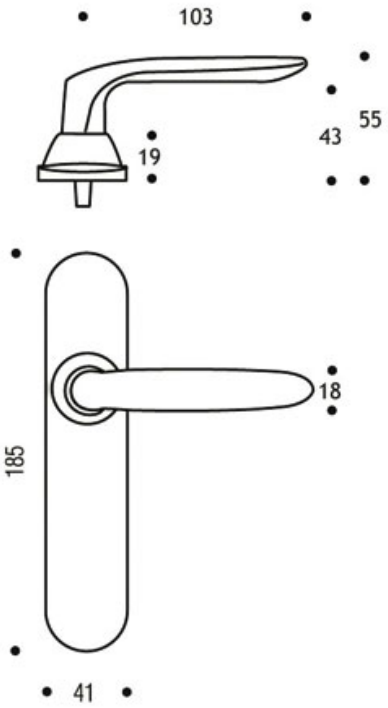

http://www.qama.fr/ensemble-twist-p8393