EMBOUTS POUR RAIL ET CACHE RAIL EXPERT

ARLU

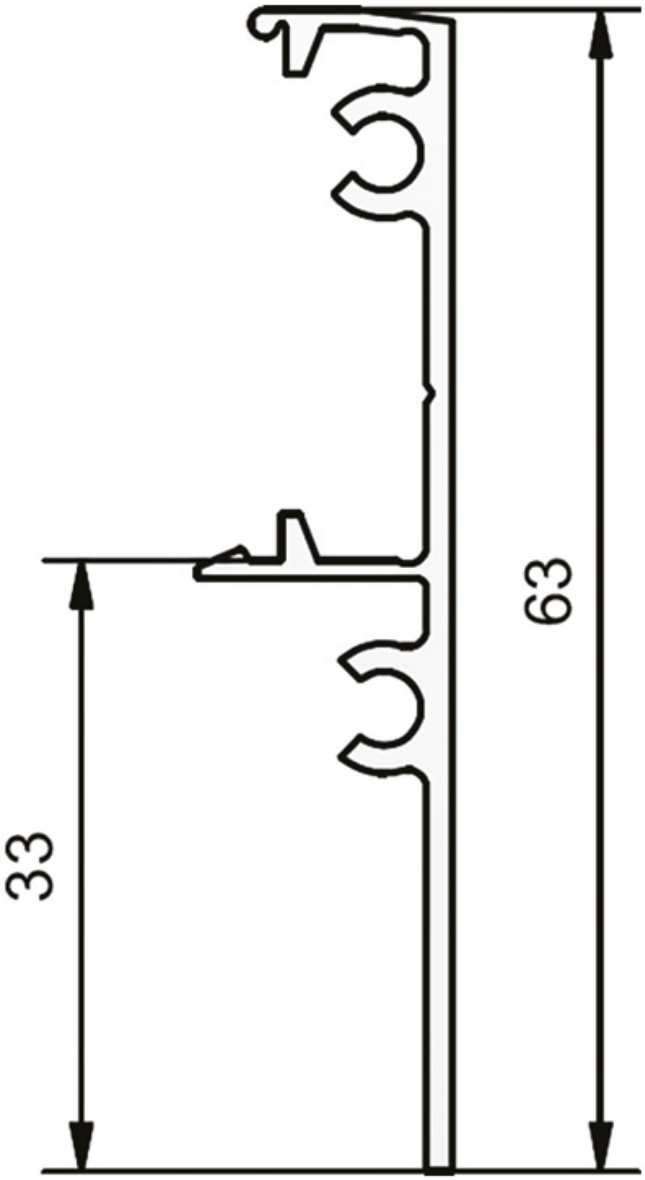
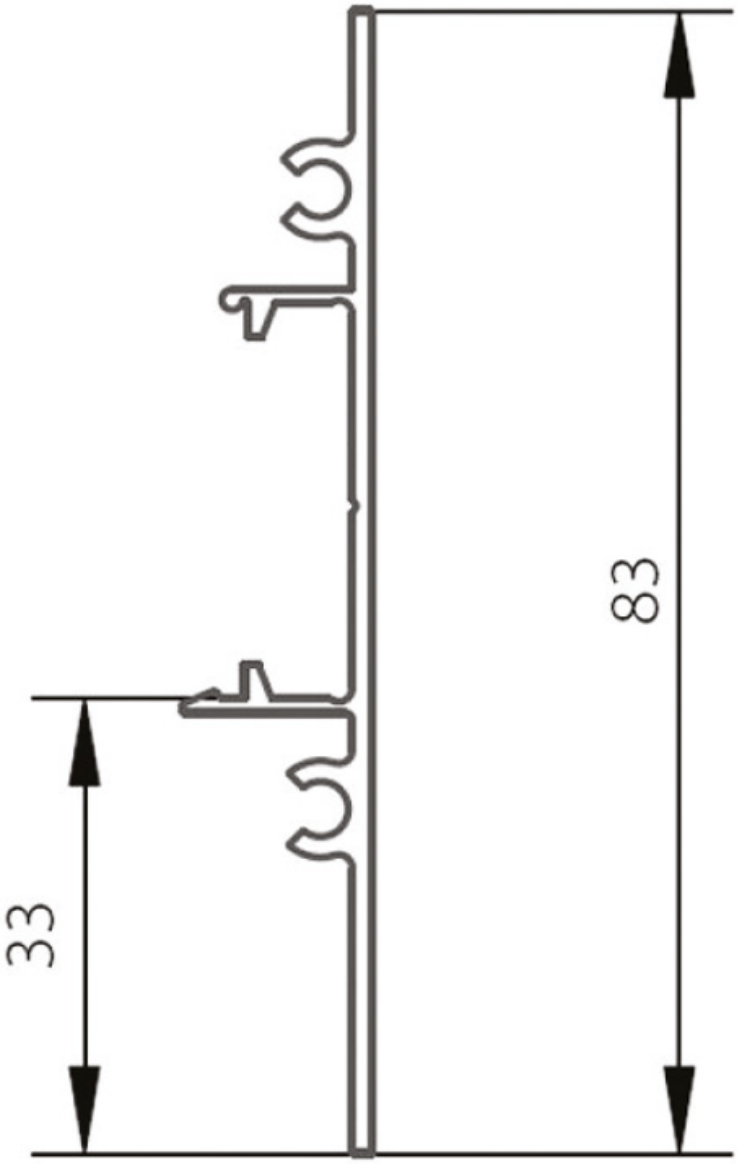
ARLU