EMBOUT DE TUBE PLAT D.38,1

MB2

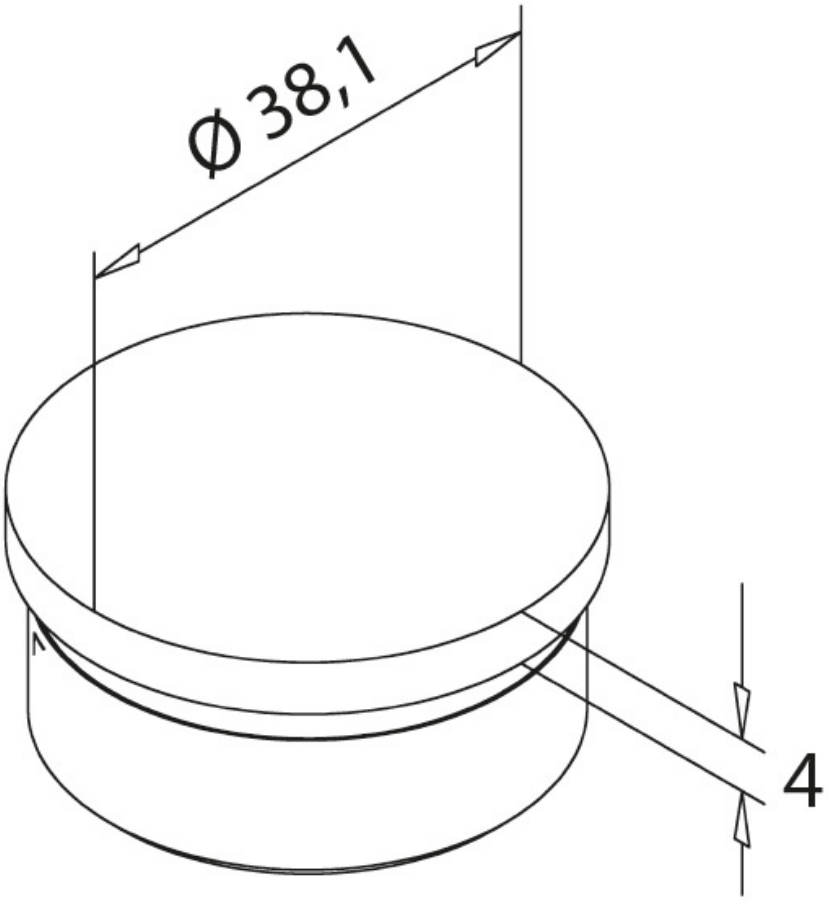

http://www.qama.fr/embout-de-tube-plat-et8709381-p59610

Tel : 02 43 13 49 49 Fax : 02 43 30 26 16 www.qama.fr