EMBOUT DE TUBE PLAT D.24,5
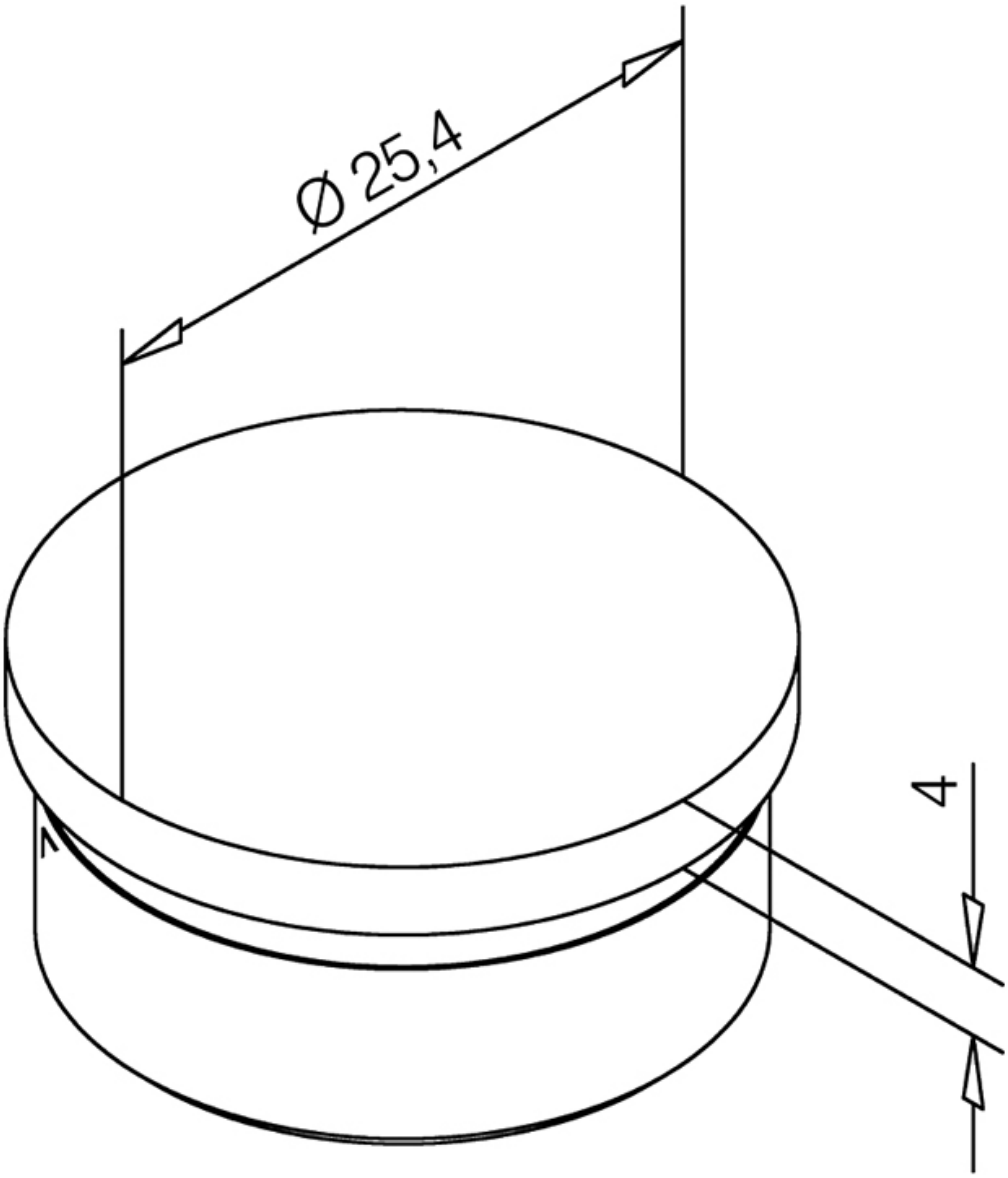
MB2