EMBASE EN LIGNE À VISSER 8099

HETTICH

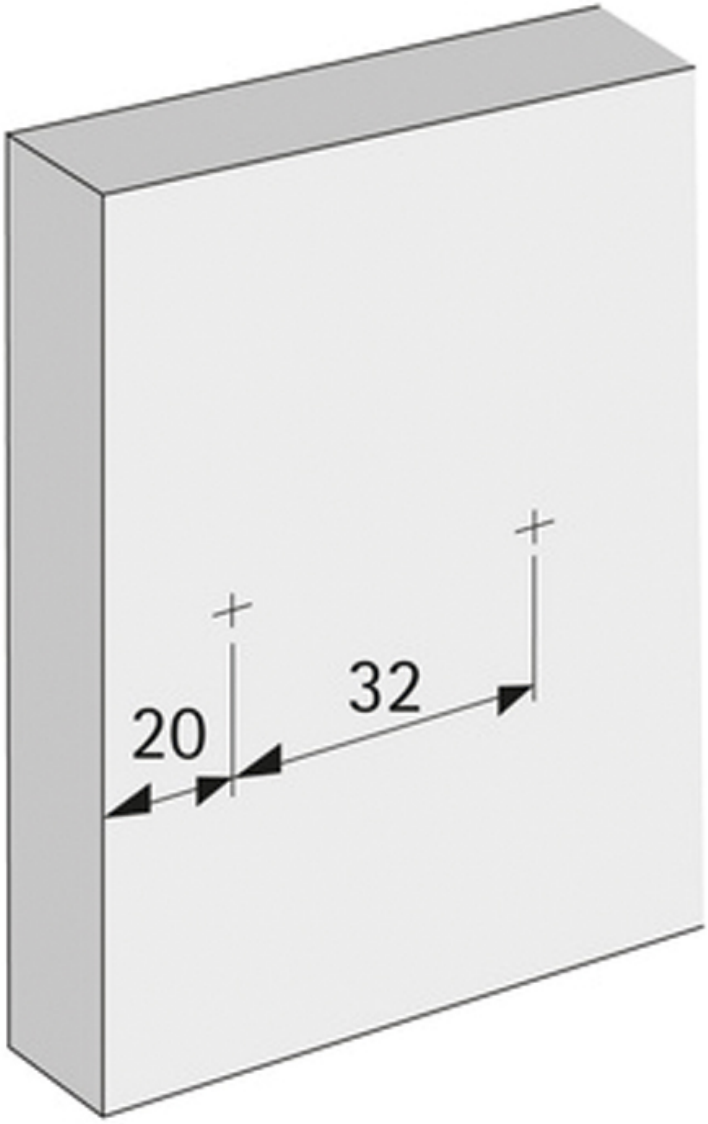

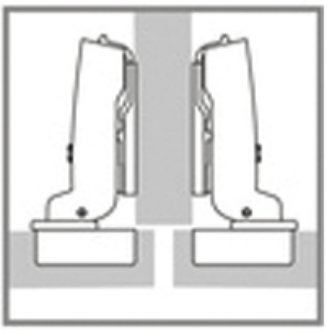

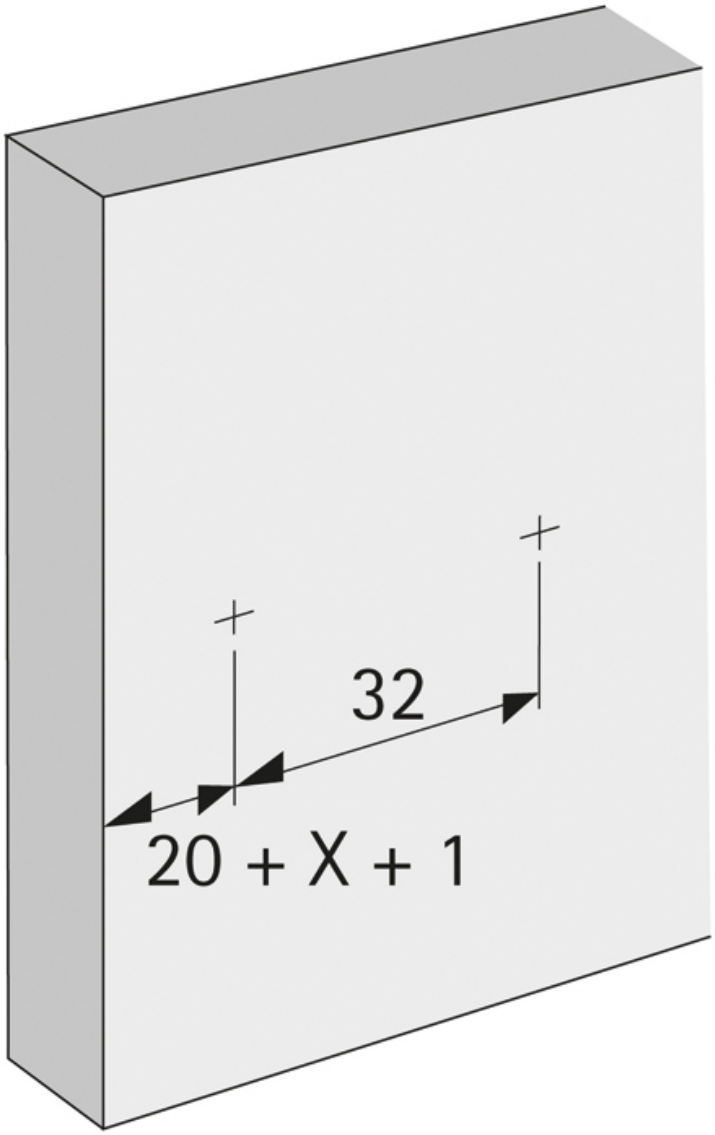
32
20 + X + 1

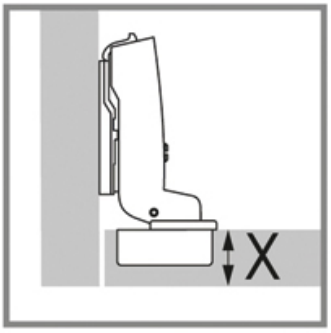
X