ECROU CYLINDRIQUE
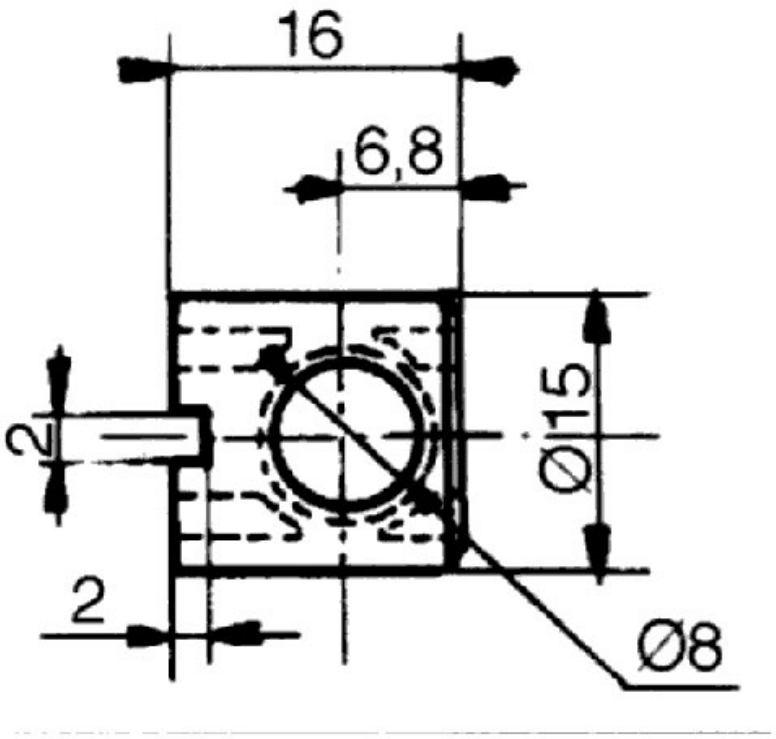
ITAR