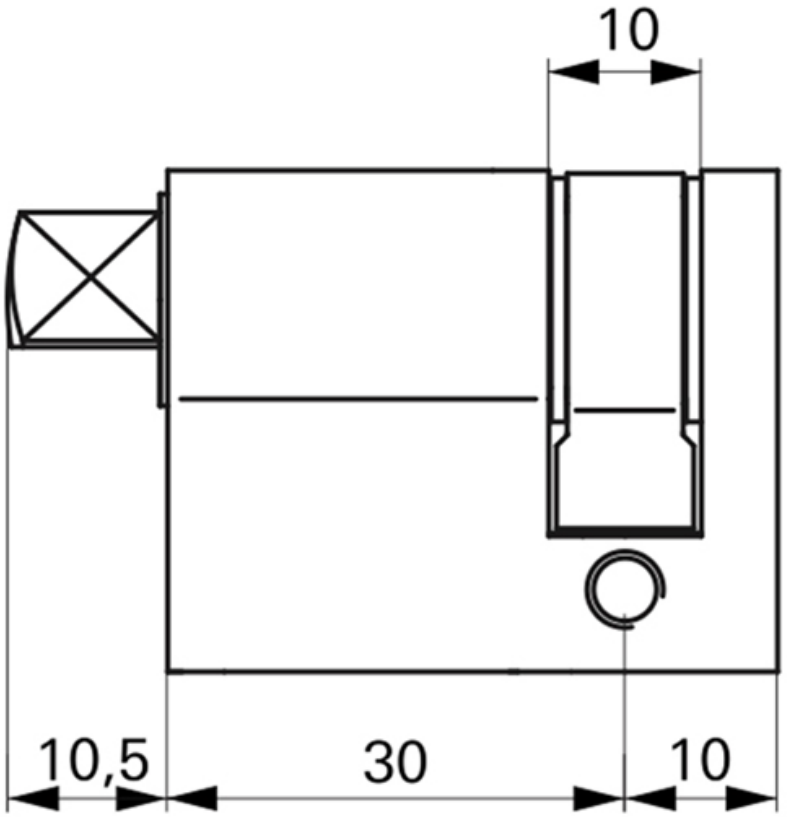# 1/2 Cylindre profilé avec triangle externe