CROCHET POUR BARRE PORTE CROCHETS OU PORTE BOUTEILLE
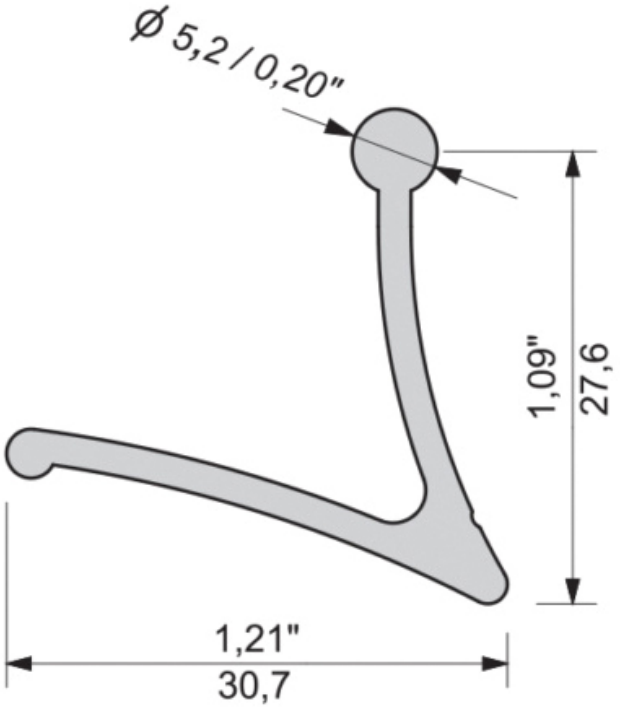
ZOBAL