CRÉMAILLÈRE POLYVALENTE M

SOFADI

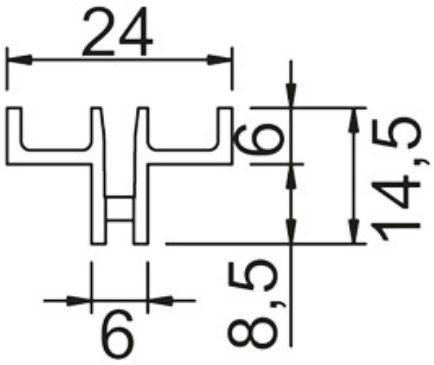

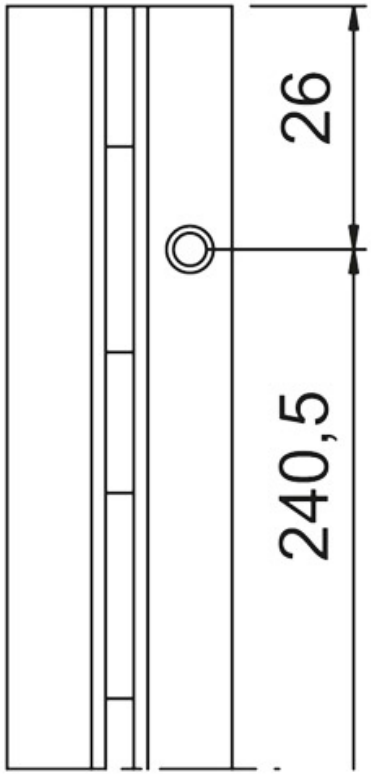

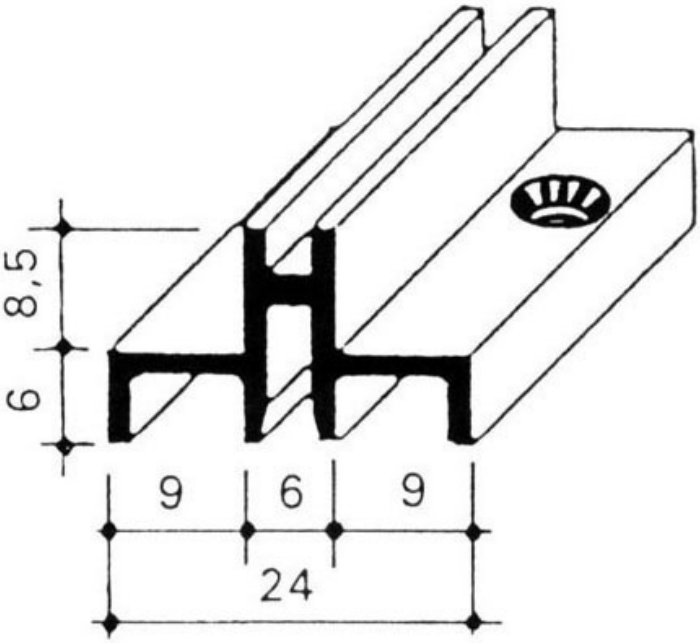
8,5
6
9
6
9
24

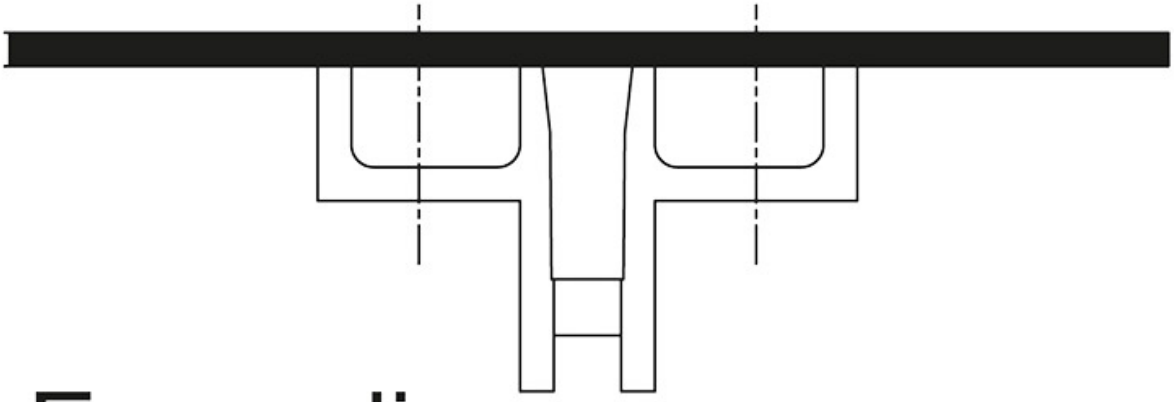

En applique

Tel : 02 43 13 49 49 Fax : 02 43 30 26 16 www.qama.fr

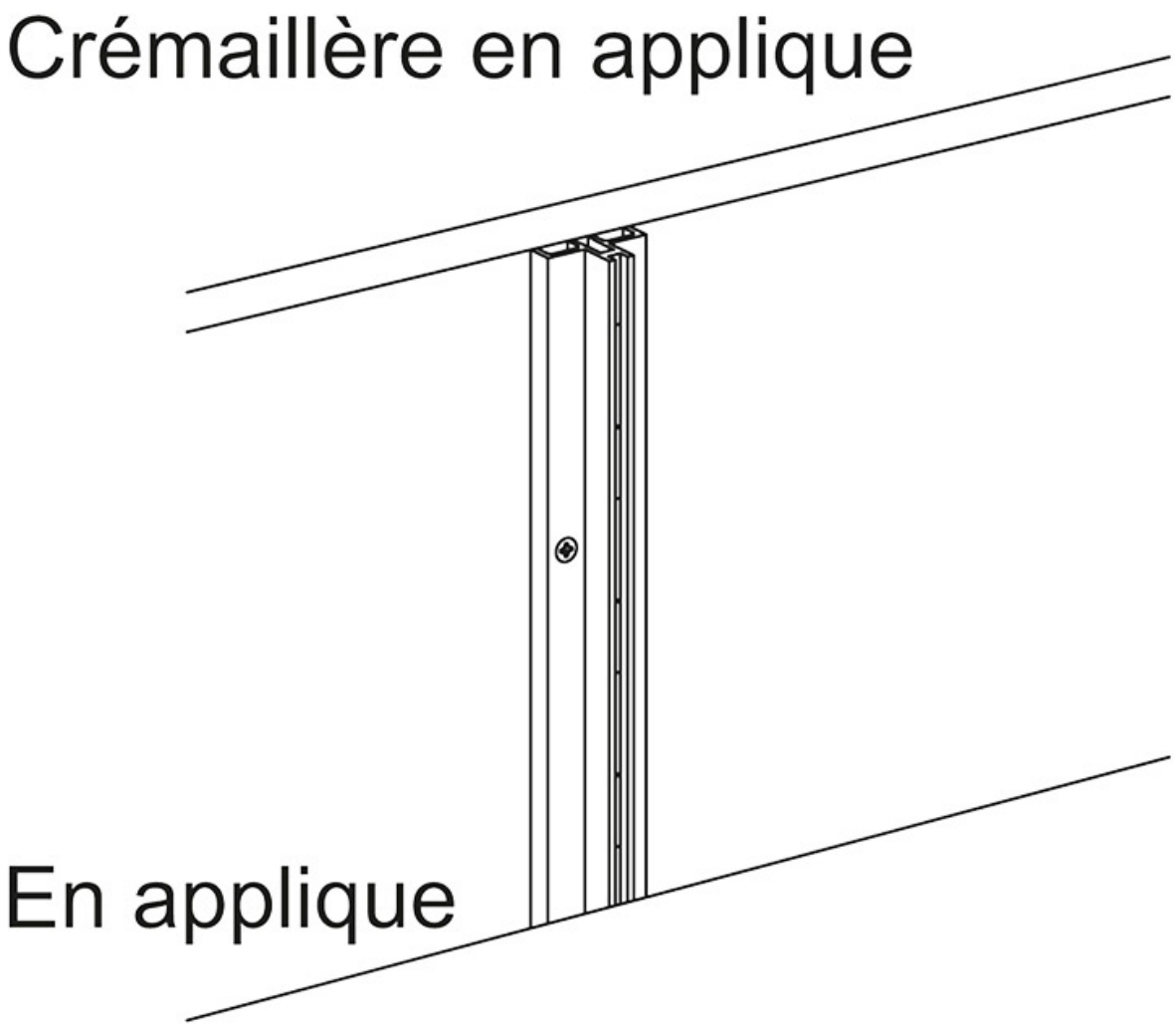
Crémaillère en applique
En applique