COULISSE QUADRO 25 SILENT SYSTEM

HETTICH

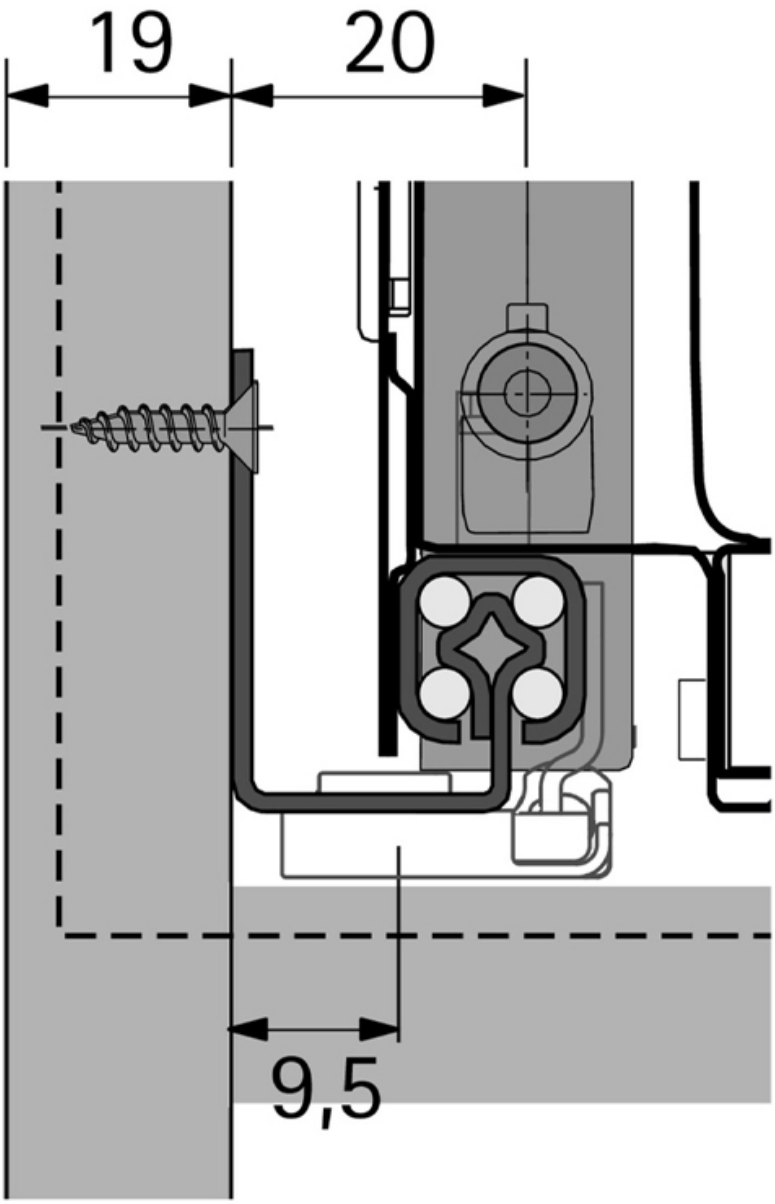

http://www.qama.fr/coulisse-quadro-25-silent-system-p26990

Tel : 02 43 13 49 49 Fax : 02 43 30 26 16 www.qama.fr