COULISSE À BILLES 40 KG

TCASYSTEM

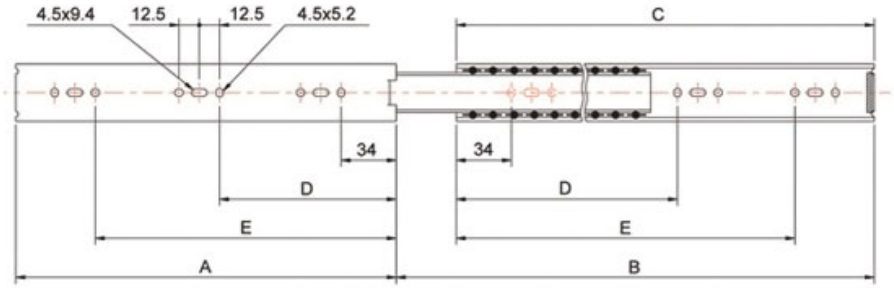

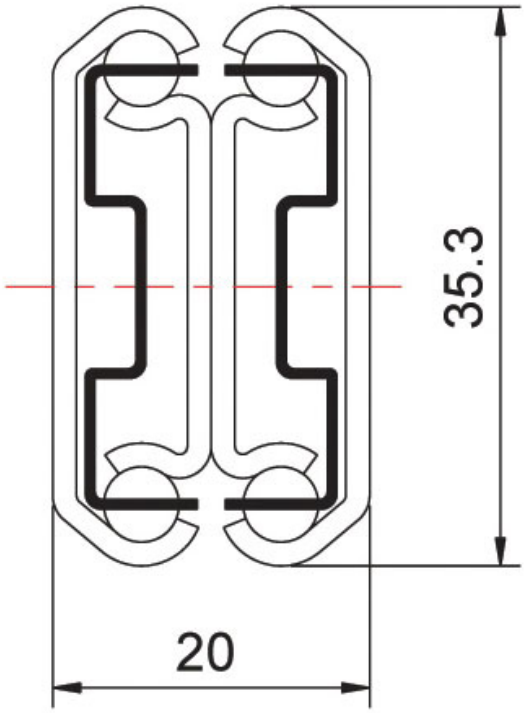
35.3
20

A	B	C	D	E		Références
200	Disponible courant 2011				1	209 70700 20083
250					1	209 70700 25083
305	342	305	150	246	1	209 70700 30083
356	393	356	175	297	1	209 70700 35083
406	443	406	201	347	1	209 70700 40083
457	494	457	227	398	1	209 70700 45083
508	545	508	253	449	1	209 70700 50083
559	596	559	279	500	1	209 70700 55083

vendu à la paire