CORBEILLE À LINGE POUR TIROIR EXTRACTIBLE

GOLLINUCCI

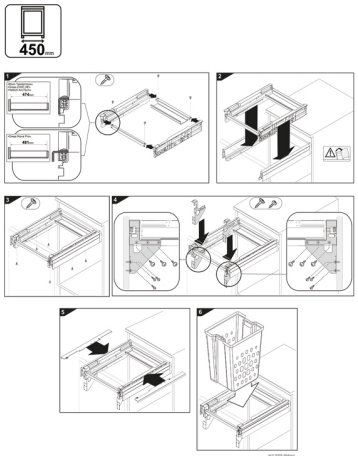

Corbeille à linge grande capacité avec bacs suspendus.

Cadre en plastique, adaptable sur les profils tiroir ArciTech hauteur 94 mm, longueur 500 mm.

Les profils tiroir ArciTech et les coulisses Actro sont à commander séparément.

Pour caisson de 450 mm - 1 bac de 40 L

Pour caisson de 600 mm - 2 bacs de 20 L

RÉFÉRENCE	POUR CAISSON DE LARGEUR	UNITÉ DE VENTE
138 00120 04501	450 mm	l'unité
138 00120 06001	600 mm	l'unité

Caractéristiques :

- Contenance : 40 L
- Décor : Blanc
- Hauteur intérieure de caisson mini : 547 mm

Tarifs valables le 30/04/2025
http://www.qama.fr/corbeilles-a-linge-pour-tiroir-extractible-p64684

45 000 références dont 30 000 disponibles en stock
Livraison offerte dès 79€ HT d'achat
Toute commande passée avant 15h est expédiée le jour même
Un service client toujours à votre écoute