CONSOLE TÉLESCOPIQUE POUR PENDERIE 30X15 ET TABLETTE DP38T-DAP38T

SOFADI

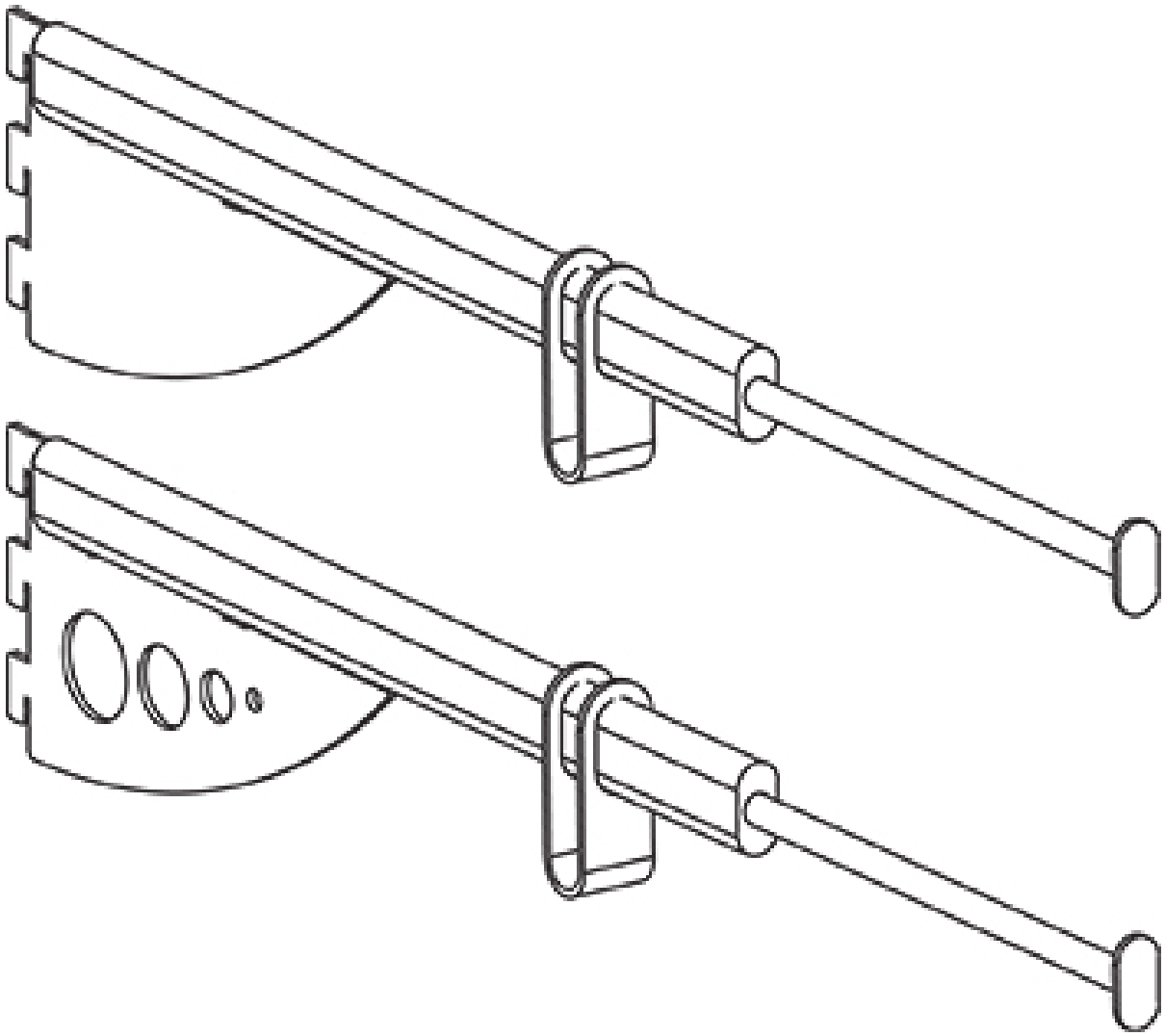

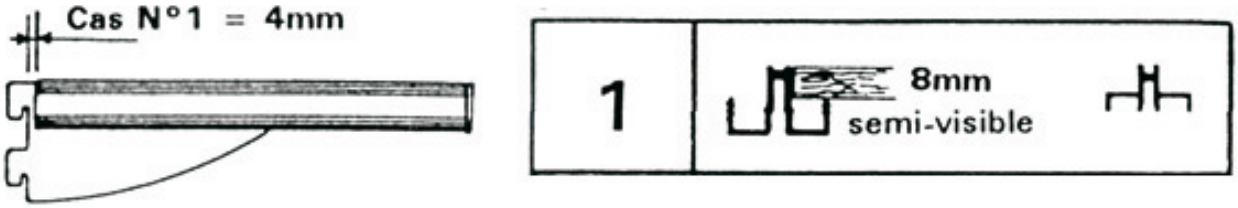
Cas N°1 = 4mm
1
8mm
semi-visible

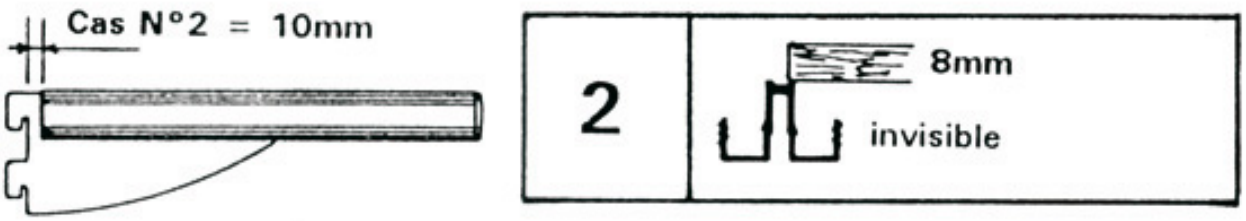
Cas N°2 = 10mm
2
8mm
invisible