COMBINÉ EXTRACTIBLE À 2 NIVEAUX

INOXA INDUSTRIE

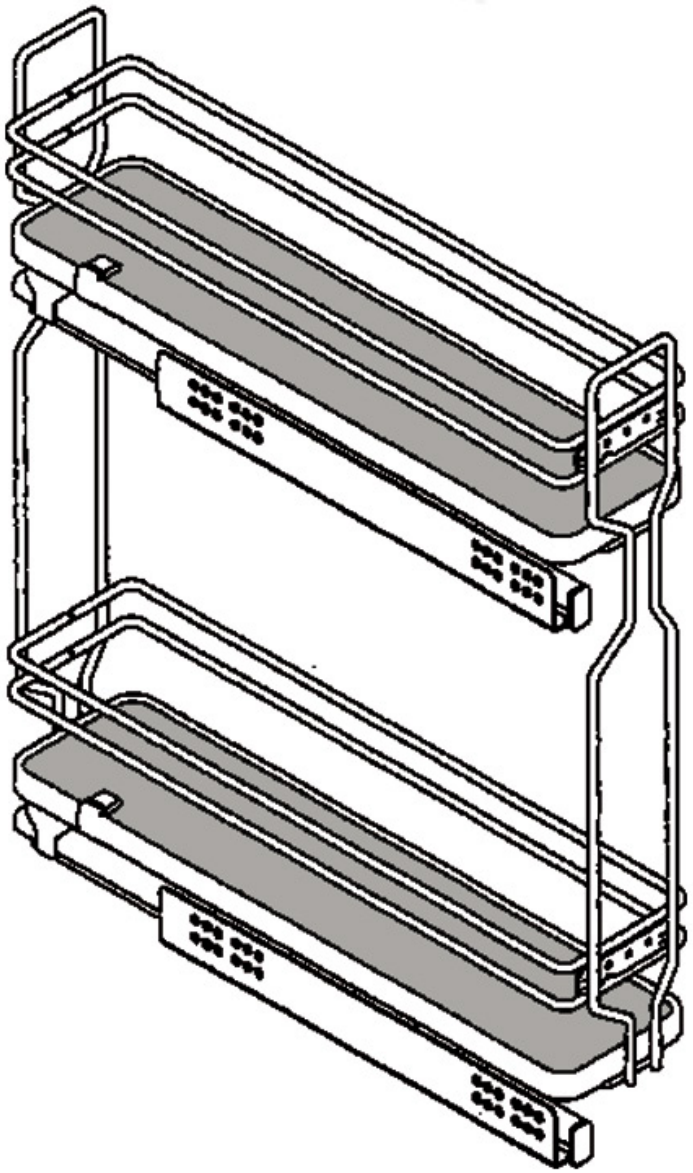

http://www.qama.fr/combine-extractible-a-2-niveaux-p30577

Tel : 02 43 13 49 49 Fax : 02 43 30 26 16 www.qama.fr